РУБИКОН

Метрологическое и испытательное оборудование



Каталог оборудования

# Захваты и оснастка

Захваты для испытательных машин: клиновые, тисочные, эксцентриковые, вальцевые, пневматические и гидравлические, для композитов; приспособления для испытаний на срез и сдвиг, оснастка к нагружающим рамам. Подбираем под образец, усилие и посадочное место машины.

**166 позиций · ноябрь 2026**

**Поставка · пусконаладка · организация поверки · сервис**

Телефон: +7 989 565 70 85

Почта: info@rubikon-tech.ru

Сайт: rubikon-tech.ru

Адрес: 115280, г. Москва, Даниловский р-н, ул. Автозаводская, д. 23Б, к. 2, помещ. 56/1

Изображения носят иллюстративный характер. Характеристики уточняются при заказе. Цена по запросу.

# Содержание


**Клиновые захваты** 6

3К-1 Клиновой захват 3К-1, 5 кН 6
3К-2 Клиновой захват 3К-2, 20 кН 6
3К-3 Клиновой захват 3К-3, 20 кН 7
3К-4 Клиновой захват 3К-4, 20 кН 7
3К-5 Клиновой захват 3К-5, 20 кН 7
3К-6 Клиновой захват 3К-6, 50 кН 8
3К-7 Клиновой захват 3К-7, 50 кН 8
3К-8 Клиновой захват 3К-8, 50 кН 8
3К-9 Клиновой захват 3К-9, 50 кН 9
3К-10 Клиновой захват 3К-10, 50 кН 9
3К-11 Клиновой захват 3К-11, 50 кН 9
3К-12 Клиновой захват 3К-12, 100 кН 10
3К-14 Клиновой захват 3К-14, 100 кН 10
3К-13 Клиновой захват 3К-13, 100 кН 10
3К-15 Клиновой захват 3К-15, 300 кН 11

**Тисочные, волнообразные и плоские захваты** 12

3Т-1 Тисочный захват 3Т-1, 50 Н 12
3Т-2 Тисочный захват 3Т-2, 100 Н 12
3Т-3 Тисочный захват 3Т-3, 100 Н 13
3Т-4 Тисочный захват 3Т-4, 200 Н 13
3Т-5 Тисочный захват 3Т-5, 200 Н 14
3Т-6 Тисочный захват 3Т-6, 200 Н 14
3Т-7 Тисочный захват 3Т-7, 300 Н 15
3Т-8 Тисочный захват 3Т-8, 300 Н 15
3Т-9 Тисочный захват 3Т-9, 500 Н 16
3Т-10 Тисочный захват 3Т-10, 500 Н 16
3Т-11 Тисочный захват 3Т-11, 500 Н 17
3Т-12 Тисочный захват 3Т-12, 1000 Н 17
3Т-13 Тисочный захват 3Т-13, 1000 Н 18
3Т-14 Тисочный захват 3Т-14, 1 кН 18
3Т-15 Тисочный захват 3Т-15, 1 кН 19
3Т-16 Тисочный захват 3Т-16, 2 кН 19
3Т-17 Тисочный захват 3Т-17, 3 кН 20
3Т-18 Тисочный захват 3Т-18, 3 кН 20
3Т-20 Тисочный захват 3Т-20, 3 кН 21
3Т-21 Тисочный захват 3Т-21, 3 кН 21
3Т-19 Тисочный захват 3Т-19, 3 кН 22
3Т-22 Тисочный захват 3Т-22, 3 кН 22
3Т-25 Тисочный захват 3Т-25, 3 кН 23
3Т-23 Тисочный захват 3Т-23, 3 кН 23
3Т-24 Тисочный захват 3Т-24, 3 кН 24
3Т-26 Тисочный захват 3Т-26, 5 кН 24
3Т-27 Тисочный захват 3Т-27, 5 кН 25
3Т-28 Тисочный захват 3Т-28, 5 кН 25
3Т-29 Тисочный захват 3Т-29, 10 кН 26
3Т-30 Тисочный захват 3Т-30, 10 кН 26
3Т-31 Тисочный захват 3Т-31, — 27
3Т-32 Тисочный захват 3Т-32, «7 дюймов» 27
3Т-33 Тисочный захват 3Т-33, «100 мм» 28
3Т-34 Тисочный захват 3Т-34, «200 мм» 28
3Т-35 Тисочный захват 3Т-35, «50×25 мм» 29

**Захваты с эксцентриком** 30

3Э-1 Захват с эксцентриком 3Э-1, 1 кН 30
3Э-2 Захват с эксцентриком 3Э-2, 1 кН 30

ЭЭ-3 Захват с эксцентриком ЭЭ-3, 1 кН 31
ЭЭ-4 Захват с эксцентриком ЭЭ-4, 1 кН 31
ЭЭ-5 Захват с эксцентриком ЭЭ-5, 2 кН 31
**Захваты типа «улитка» 32**
ЗУ-1 Захват типа «улитка» ЗУ-1, 500 Н 32
ЗУ-3 Захват типа «улитка» ЗУ-3, 500 Н 32
ЗУ-2 Захват типа «улитка» ЗУ-2, 500 Н 33
ЗУ-4 Захват типа «улитка» ЗУ-4, 1 кН 33
ЗУ-5 Захват типа «улитка» ЗУ-5, 2 кН 33
ЗУ-6 Захват типа «улитка» ЗУ-6, 2 кН 34
ЗУ-7 Захват типа «улитка» ЗУ-7, 2 кН 34
ЗУ-8 Захват типа «улитка» ЗУ-8, 2 кН 34
ЗУ-9 Захват типа «улитка» ЗУ-9, 2 кН 35
ЗУ-10 Захват типа «улитка» ЗУ-10, 3 кН 35
ЗУ-11 Захват типа «улитка» ЗУ-11, 3 кН 35
ЗУ-12 Захват типа «улитка» ЗУ-12, 5 кН 36
ЗУ-13 Захват типа «улитка» ЗУ-13, 5 кН 36
ЗУ-14 Захват типа «улитка» ЗУ-14, 5 кН 36
ЗУ-15 Захват типа «улитка» ЗУ-15, 5 кН 37
ЗУ-16 Захват типа «улитка» ЗУ-16, 10 кН 37
ЗУ-17 Захват типа «улитка» ЗУ-17, 10 кН 37
ЗУ-18 Захват типа «улитка» ЗУ-18, 20 кН 38
ЗУ-19 Захват типа «улитка» ЗУ-19, 20 кН 38
ЗУ-20 Захват типа «улитка» ЗУ-20, 20 кН 38
ЗУ-21 Захват типа «улитка» ЗУ-21, 50 кН 39
ЗУ-22 Захват типа «улитка» ЗУ-22, 100 кН 39
**Вальцевые захваты 40**
ЗВ-1 Вальцевый захват ЗВ-1, 5 кН 40
ЗВ-2 Вальцевый захват ЗВ-2, 5 кН 40
ЗВ-3 Вальцевый захват ЗВ-3, 20 кН 41
ЗВ-4 Вальцевый захват ЗВ-4, 20 кН 41
ЗВ-5 Вальцевый захват ЗВ-5, 20 кН 41
ЗВ-6 Вальцевый захват ЗВ-6, 50 кН 42
ЗВ-7 Вальцевый захват ЗВ-7, 100 кН 42
**Ножничные самозажимные захваты 43**
ЗН-1 Ножничный самозажимной захват ЗН-1, 1 кН 43
ЗН-2 Ножничный самозажимной захват ЗН-2, 2 кН 43
**Захваты на отрыв и отслаивание 44**
ЗО-1 Захват на отрыв ЗО-1, 500 Н 44
ЗО-2 Захват на отрыв ЗО-2, 1 кН 44
ЗО-3 Захват на отрыв ЗО-3, 5 кН 45
**Специальные механические захваты 46**
ЗС-1 Специальный захват ЗС-1, 500 Н 46
ЗС-2 Специальный захват ЗС-2, — 46
**Пневматические клиновые захваты 47**
ЗКП-1, ЗКП-2, ЗКП-3 Пневматический клиновой захват ЗКП-1, ЗКП-2, ЗКП-3, 10 кН / 20 кН / 50 кН 47
ЗКП-4 Пневматический клиновой захват ЗКП-4, 100 кН 47
**Пневматические тисочные захваты 48**
ЗТП-1 Пневматический тисочный захват ЗТП-1, 100 Н 48
ЗТП-2 Пневматический тисочный захват ЗТП-2, 100 Н 48
ЗТП-3 Пневматический тисочный захват ЗТП-3, 100 Н 49
ЗТП-4 Пневматический тисочный захват ЗТП-4, 300 Н 49
ЗТП-5 Пневматический тисочный захват ЗТП-5, 500 Н 50
ЗТП-6 Пневматический тисочный захват ЗТП-6, 500 Н 50
ЗТП-7 Пневматический тисочный захват ЗТП-7, 1 кН 51
ЗТП-8 Пневматический тисочный захват ЗТП-8, 1 кН 51
ЗТП-9 Пневматический тисочный захват ЗТП-9, 1 кН 52

ЗТП-10 Пневматический тисочный захват ЗТП-10, 1 кН 52
ЗТП-11 Пневматический тисочный захват ЗТП-11, 1 кН 53
ЗТП-12 Пневматический тисочный захват ЗТП-12, 2 кН 53
ЗТП-13 Пневматический тисочный захват ЗТП-13, 2 кН 54
ЗТП-14 Пневматический тисочный захват ЗТП-14, 2 кН 54
ЗТП-15 Пневматический тисочный захват ЗТП-15, 3 кН 55
ЗТП-16 Пневматический тисочный захват ЗТП-16, 5 кН 55
ЗТП-17 Пневматический тисочный захват ЗТП-17, 5 кН 56
ЗТП-18 Пневматический тисочный захват ЗТП-18, 5 кН 56
ЗТП-19 Пневматический тисочный захват ЗТП-19, 5 кН 57
ЗТП-20 Пневматический тисочный захват ЗТП-20, 5 кН 57
ЗТП-21 Пневматический тисочный захват ЗТП-21, 10 кН 58
ЗТП-23 Пневматический тисочный захват ЗТП-23, 10 кН 58
ЗТП-22 Пневматический тисочный захват ЗТП-22, 10 кН 59
ЗТП-24 Пневматический тисочный захват ЗТП-24, 10 кН 59
ЗТП-25 Пневматический тисочный захват ЗТП-25, 10 кН 60

**Пневматические захваты типа «улитка» 61**

ЗУП-1 Пневматический захват типа «улитка» ЗУП-1, 500 Н 61
ЗУП-2 Пневматический захват типа «улитка» ЗУП-2, 500 Н 61
ЗУП-3 Пневматический захват типа «улитка» ЗУП-3, 1000 Н 62
ЗУП-4 Пневматический захват типа «улитка» ЗУП-4, 1 кН 62
ЗУП-5 Пневматический захват типа «улитка» ЗУП-5, 1 кН 63
ЗУП-6 Пневматический захват типа «улитка» ЗУП-6, 2 кН 63
ЗУП-7 Пневматический захват типа «улитка» ЗУП-7, 2,5 кН 64
ЗУП-8 Пневматический захват типа «улитка» ЗУП-8, 2,5 кН 64
ЗУП-9 Пневматический захват типа «улитка» ЗУП-9, 3 кН 65
ЗУП-10 Пневматический захват типа «улитка» ЗУП-10, 5 кН 65
ЗУП-11 Пневматический захват типа «улитка» ЗУП-11, 5 кН 65
ЗУП-12 Пневматический захват типа «улитка» ЗУП-12, 5 кН 66
ЗУП-13 Пневматический захват типа «улитка» ЗУП-13, 10 кН 66

**Гидравлические автоматические захваты 67**

ЗАГ-1 Гидравлический автоматический захват ЗАГ-1, 50 кН 67
ЗАГ-2 Гидравлический автоматический захват ЗАГ-2, 100 кН 67
ЗАГ-3, ЗАГ-4 Гидравлический автоматический захват ЗАГ-3, ЗАГ-4, 200 кН / 300 кН 68

**Гидравлические клиновые захваты с боковой загрузкой 69**

ЗКГ-1, ЗКГ-3 Гидравлический клиновой захват с боковой загрузкой ЗКГ-1, ЗКГ-3, 20 кН / 50 кН 69
ЗКГ-2 Гидравлический клиновой захват с боковой загрузкой ЗКГ-2, 20 кН / 50 кН 69
ЗКГ-4 Гидравлический клиновой захват с боковой загрузкой ЗКГ-4, 50 кН 70
ЗКГ-6 Гидравлический клиновой захват с боковой загрузкой ЗКГ-6, 100 кН 70
ЗКГ-5 Гидравлический клиновой захват с боковой загрузкой ЗКГ-5, 100 кН 70
ЗКГ-7 Гидравлический клиновой захват с боковой загрузкой ЗКГ-7, 100 кН (21 МПа) 71
ЗКГ-8, ЗКГ-10 Гидравлический клиновой захват с боковой загрузкой ЗКГ-8, ЗКГ-10, 200 кН / 300 кН 71
ЗКГ-9 Гидравлический клиновой захват с боковой загрузкой ЗКГ-9, 250 кН (21 МПа) 72
ЗКГ-11 Гидравлический клиновой захват с боковой загрузкой ЗКГ-11, 300 кН 72
ЗКГ-12 Гидравлический клиновой захват с боковой загрузкой ЗКГ-12, 400 кН 72
ЗКГ-13, ЗКГ-15 Гидравлический клиновой захват с боковой загрузкой ЗКГ-13, ЗКГ-15, 500 кН (21 МПа) / 600... 73
ЗКГ-14 Гидравлический клиновой захват с боковой загрузкой ЗКГ-14, 600 кН 73
ЗКГ-16 Гидравлический клиновой захват с боковой загрузкой ЗКГ-16, 1000 кН (21 МПа) 74

**Гидравлические тисочные автоматические захваты 75**

ЗТГ-1 Гидравлический тисочный захват ЗТГ-1, 100 кН 75
ЗТГ-2 Гидравлический тисочный захват ЗТГ-2, 100 кН 75
ЗТГ-3 Гидравлический тисочный захват ЗТГ-3, 200 кН / 300 кН 76
ЗТГ-4 Гидравлический тисочный захват ЗТГ-4, 300 кН 76
ЗТГ-5 Гидравлический тисочный захват ЗТГ-5, 300 кН 76
ЗТГ-6 Гидравлический тисочный захват ЗТГ-6, 600 кН 77
ЗТГ-7 Гидравлический тисочный захват ЗТГ-7, 1000 кН 77
ЗТГ-8 Гидравлический тисочный захват ЗТГ-8, 2000 кН 77

**Гидравлические захваты для всех температур 78**

ЗШГ-1 Гидравлический захват для всех температур ЗШГ-1, 100 кН 78
ЗШГ-2 Гидравлический захват для всех температур ЗШГ-2, 100 кН 78
ЗШГ-3 Гидравлический захват для всех температур ЗШГ-3, 250 кН 79
ЗШГ-4 Гидравлический захват для всех температур ЗШГ-4, 300 кН 79
ЗШГ-5, ЗШГ-6 Гидравлический захват для всех температур ЗШГ-5, ЗШГ-6, 500 кН / 600 кН 80
**Захваты для растяжения композитов** **81**
ЗКМ-1 Захват для растяжения композитов ЗКМ-1, 100 кН 81
ЗКМ-2 Захват для растяжения композитов ЗКМ-2, 100 кН 81
ЗКМ-3 Захват для растяжения композитов ЗКМ-3, 300 кН 82
ЗКМ-4 Захват для растяжения композитов ЗКМ-4, 600 кН 82
**Приспособления и оснастка** **83**
Приспособления для испытаний на срез и сдвиг 83
АБ-19 Оснастка для нагружающей рамы 83

# Клиновые захваты

Захваты и оснастка

ЗК-1

## Клиновой захват ЗК-1, 5 кН



Растяжение металлических и неметаллических пластин.

**ГОСТ / РФ:** ГОСТ 1497-2023, ГОСТ 12004-81, ГОСТ 10446-80, ГОСТ 6996-66, ГОСТ 14019-2003, ГОСТ Р 57997-2017, ГОСТ 11262-2017, ГОСТ 9550-81, и др.

| Модель | Макс. усилие | Плоские губки, мм | Круглые губки, мм | Ширина образца, мм |
|---|---|---|---|---|
| ЗК-1 | 5 кН | 0–9 | — | 25 |

**Характеристики уточняются при заказе. Цена по запросу.** rubikon-tech.ru/catalog/grips/zk-1/

ЗК-2

## Клиновой захват ЗК-2, 20 кН



Растяжение металлических и неметаллических пластин.

**ГОСТ / РФ:** ГОСТ 1497-2023, ГОСТ 12004-81, ГОСТ 10446-80, ГОСТ 6996-66, ГОСТ 14019-2003, ГОСТ Р 57997-2017, ГОСТ 11262-2017, ГОСТ 9550-81, и др.

| Модель | Макс. усилие | Плоские губки, мм | Круглые губки, мм | Ширина образца, мм |
|---|---|---|---|---|
| ЗК-2 | 20 кН | 0–9 | — | 30 |

**Характеристики уточняются при заказе. Цена по запросу.** rubikon-tech.ru/catalog/grips/zk-2/

ЗК-3

## Клиновой захват ЗК-3, 20 кН



Растяжение металлических и неметаллических пластин.

**ГОСТ / РФ:** ГОСТ 1497-2023, ГОСТ 12004-81, ГОСТ 10446-80, ГОСТ 6996-66, ГОСТ 14019-2003, ГОСТ Р 57997-2017, ГОСТ 11262-2017, ГОСТ 9550-81, и др.

| Модель | Макс. усилие | Плоские губки, мм | Круглые губки, мм | Ширина образца, мм |
|---|---|---|---|---|
| ЗК-3 | 20 кН | 0–9 | — | 30 |

**Характеристики уточняются при заказе. Цена по запросу.** rubikon-tech.ru/catalog/grips/zk-3/

ЗК-4

## Клиновой захват ЗК-4, 20 кН



Растяжение металлических и неметаллических пластин, стержней или труб.

**ГОСТ / РФ:** ГОСТ 1497-2023, ГОСТ 12004-81, ГОСТ 10446-80, ГОСТ 6996-66, ГОСТ 14019-2003, ГОСТ Р 57997-2017, ГОСТ 11262-2017, ГОСТ 9550-81, и др.

| Модель | Макс. усилие | Плоские губки, мм | Круглые губки, мм | Ширина образца, мм |
|---|---|---|---|---|
| ЗК-4 | 20 кН | 0–6, 6–12 | Ø4–9, Ø9–14 | — |

**Характеристики уточняются при заказе. Цена по запросу.** rubikon-tech.ru/catalog/grips/zk-4/

ЗК-5

## Клиновой захват ЗК-5, 20 кН



Растяжение волокнистых материалов.

**ГОСТ / РФ:** ГОСТ 1497-2023, ГОСТ 12004-81, ГОСТ 10446-80, ГОСТ 6996-66, ГОСТ 14019-2003, ГОСТ Р 57997-2017, ГОСТ 11262-2017, ГОСТ 9550-81, и др.

| Модель | Макс. усилие | Плоские губки, мм | Круглые губки, мм | Ширина образца, мм |
|---|---|---|---|---|
| ЗК-5 | 20 кН | 0–7, 7–14 | Ø4–9, Ø9–14 | — |

**Характеристики уточняются при заказе. Цена по запросу.** rubikon-tech.ru/catalog/grips/zk-5/

ЗК-6

## Клиновой захват ЗК-6, 50 кН



Растяжение металлических и неметаллических пластин, стержней или труб.

**ГОСТ / РФ:** ГОСТ 1497-2023, ГОСТ 12004-81, ГОСТ 10446-80, ГОСТ 6996-66, ГОСТ 14019-2003, ГОСТ Р 57997-2017, ГОСТ 11262-2017, ГОСТ 9550-81, и др.

| Модель | Макс. усилие | Плоские губки, мм | Круглые губки, мм | Ширина образца, мм |
|---|---|---|---|---|
| ЗК-6 | 50 кН | 0–7, 7–14, 14–21 | Ø4–9, Ø9–14, Ø14–21, Ø21–26 | 35 |

**Характеристики уточняются при заказе. Цена по запросу.** rubikon-tech.ru/catalog/grips/zk-6/

ЗК-7

## Клиновой захват ЗК-7, 50 кН



Растяжение металлических и неметаллических пластин, стержней или труб.

**ГОСТ / РФ:** ГОСТ 1497-2023, ГОСТ 12004-81, ГОСТ 10446-80, ГОСТ 6996-66, ГОСТ 14019-2003, ГОСТ Р 57997-2017, ГОСТ 11262-2017, ГОСТ 9550-81, и др.

| Модель | Макс. усилие | Плоские губки, мм | Круглые губки, мм | Ширина образца, мм |
|---|---|---|---|---|
| ЗК-7 | 50 кН | 0–7, 7–14, 14–21 | Ø4–9, Ø9–14, Ø14–21, Ø21–26 | 35 |

**Характеристики уточняются при заказе. Цена по запросу.** rubikon-tech.ru/catalog/grips/zk-7/

ЗК-8

## Клиновой захват ЗК-8, 50 кН



Растяжение металлических и неметаллических пластин, стержней или труб.

**ГОСТ / РФ:** ГОСТ 1497-2023, ГОСТ 12004-81, ГОСТ 10446-80, ГОСТ 6996-66, ГОСТ 14019-2003, ГОСТ Р 57997-2017, ГОСТ 11262-2017, ГОСТ 9550-81, и др.

| Модель | Макс. усилие | Плоские губки, мм | Круглые губки, мм | Ширина образца, мм |
|---|---|---|---|---|
| ЗК-8 | 50 кН | 0–7, 7–14, 14–21, 21–26 | Ø4–9, Ø9–14, Ø14–21, Ø21–26 | 35 |

**Характеристики уточняются при заказе. Цена по запросу.** rubikon-tech.ru/catalog/grips/zk-8/

ЗК-9

## Клиновой захват ЗК-9, 50 кН



Растяжение металлических и неметаллических пластин, стержней или труб.

**ГОСТ / РФ:** ГОСТ 1497-2023, ГОСТ 12004-81, ГОСТ 10446-80, ГОСТ 6996-66, ГОСТ 14019-2003, ГОСТ Р 57997-2017, ГОСТ 11262-2017, ГОСТ 9550-81, и др.

| Модель | Макс. усилие | Плоские губки, мм | Круглые губки, мм | Ширина образца, мм |
|---|---|---|---|---|
| ЗК-9 | 50 кН | 0–7, 7–14, 14–21, 21–26 | Ø4–9, Ø9–14, Ø14–21, Ø21–26 | 55 |

**Характеристики уточняются при заказе. Цена по запросу.** rubikon-tech.ru/catalog/grips/zk-9/

ЗК-10

## Клиновой захват ЗК-10, 50 кН



Растяжение металлических и неметаллических пластин, стержней или труб.

**ГОСТ / РФ:** ГОСТ 1497-2023, ГОСТ 12004-81, ГОСТ 10446-80, ГОСТ 6996-66, ГОСТ 14019-2003, ГОСТ Р 57997-2017, ГОСТ 11262-2017, ГОСТ 9550-81, и др.

| Модель | Макс. усилие | Плоские губки, мм | Круглые губки, мм | Ширина образца, мм |
|---|---|---|---|---|
| ЗК-10 | 50 кН | 0–7, 7–14, 14–21, 21–26 | Ø4–9, Ø9–14, Ø14–21, Ø21–26 | 82 |

**Характеристики уточняются при заказе. Цена по запросу.** rubikon-tech.ru/catalog/grips/zk-10/

ЗК-11

## Клиновой захват ЗК-11, 50 кН



Растяжение металлических и неметаллических пластин, стержней или труб.

**ГОСТ / РФ:** ГОСТ 1497-2023, ГОСТ 12004-81, ГОСТ 10446-80, ГОСТ 6996-66, ГОСТ 14019-2003, ГОСТ Р 57997-2017, ГОСТ 11262-2017, ГОСТ 9550-81, и др.

| Модель | Макс. усилие | Плоские губки, мм | Круглые губки, мм | Ширина образца, мм |
|---|---|---|---|---|
| ЗК-11 | 50 кН | 0–7, 7–14, 14–21 | Ø4–9, Ø9–14, Ø14–21, Ø21–26 | — |

**Характеристики уточняются при заказе. Цена по запросу.** rubikon-tech.ru/catalog/grips/zk-11/

ЗК-12

## Клиновой захват ЗК-12, 100 кН



Растяжение металлических и неметаллических пластин, стержней или труб.

**ГОСТ / РФ:** ГОСТ 1497-2023, ГОСТ 12004-81, ГОСТ 10446-80, ГОСТ 6996-66, ГОСТ 14019-2003, ГОСТ Р 57997-2017, ГОСТ 11262-2017, ГОСТ 9550-81, и др.

| Модель | Макс. усилие | Плоские губки, мм | Круглые губки, мм | Ширина образца, мм |
|---|---|---|---|---|
| ЗК-12 | 100 кН | 0–7, 7–14, 14–21, 21–26 | Ø4–9, Ø9–14, Ø14–21, Ø21–26 | 40 |

**Характеристики уточняются при заказе. Цена по запросу.** rubikon-tech.ru/catalog/grips/zk-12/

ЗК-14

## Клиновой захват ЗК-14, 100 кН



Растяжение металлических и неметаллических пластин, стержней или труб.

**ГОСТ / РФ:** ГОСТ 1497-2023, ГОСТ 12004-81, ГОСТ 10446-80, ГОСТ 6996-66, ГОСТ 14019-2003, ГОСТ Р 57997-2017, ГОСТ 11262-2017, ГОСТ 9550-81, и др.

| Модель | Макс. усилие | Плоские губки, мм | Круглые губки, мм | Ширина образца, мм |
|---|---|---|---|---|
| ЗК-14 | 100 кН | 0–7, 7–14, 14–21 | Ø4–9, Ø9–14, Ø14–21, Ø21–26 | — |

**Характеристики уточняются при заказе. Цена по запросу.** rubikon-tech.ru/catalog/grips/zk-14/

ЗК-13

## Клиновой захват ЗК-13, 100 кН



Растяжение металлических и неметаллических пластин, стержней или труб.

**ГОСТ / РФ:** ГОСТ 1497-2023, ГОСТ 12004-81, ГОСТ 10446-80, ГОСТ 6996-66, ГОСТ 14019-2003, ГОСТ Р 57997-2017, ГОСТ 11262-2017, ГОСТ 9550-81, и др.

| Модель | Макс. усилие | Плоские губки, мм | Круглые губки, мм | Ширина образца, мм |
|---|---|---|---|---|
| ЗК-13 | 100 кН | 0–7, 7–14, 14–21, 21–26 | Ø4–9, Ø9–14, Ø14–21, Ø21–26 | 100 |

**Характеристики уточняются при заказе. Цена по запросу.** rubikon-tech.ru/catalog/grips/zk-13/

ЗК-15

## Клиновой захват ЗК-15, 300 кН



Растяжение металлических пластин, стержней или труб.

**ГОСТ / РФ:** ГОСТ 1497-2023, ГОСТ 12004-81, ГОСТ 10446-80, ГОСТ 6996-66, ГОСТ 14019-2003, ГОСТ Р 57997-2017, ГОСТ 11262-2017, ГОСТ 9550-81, и др.

| Модель | Макс. усилие | Плоские губки, мм | Круглые губки, мм | Ширина образца, мм |
|---|---|---|---|---|
| ЗК-15 | 300 кН | 0–9, 9–18, 18–27, 27–36 | Ø4–9, Ø9–18, Ø18–27, Ø27–36 | 50 |

**Характеристики уточняются при заказе. Цена по запросу.** rubikon-tech.ru/catalog/grips/zk-15/

# Тисочные, волнообразные и плоские захваты

Захваты и оснастка

**ЗТ-1**

## Тисочный захват ЗТ-1, 50 Н



Растяжение образцов пленки и бумаги.

| Модель | Исполнение | Макс. усилие | Ширина, мм | Высота губок, мм | Толщина (образца/ зажима), мм | Рабочая поверхность | Особенности |
|---|---|---|---|---|---|---|---|
| ЗТ-1 | Для плёнки/ бумаги | 50 Н | 30 | — | 2 | — | — |

**Характеристики уточняются при заказе. Цена по запросу.** rubikon-tech.ru/catalog/grips/zt-1/

**ЗТ-2**

## Тисочный захват ЗТ-2, 100 Н



Растяжение образцов неметаллических материалов.

| Модель | Исполнение | Макс. усилие | Ширина, мм | Высота губок, мм | Толщина (образца/ зажима), мм | Рабочая поверхность | Особенности |
|---|---|---|---|---|---|---|---|
| ЗТ-2 | Маленькие, нержавеющая сталь | 100 Н | 20 | — | 3 | Рифлёные R1 | — |

**Характеристики уточняются при заказе. Цена по запросу.** rubikon-tech.ru/catalog/grips/zt-2/

ЗТ-3

## Тисочный захват ЗТ-3, 100 Н



Растяжение образцов неметаллических материалов.

| Модель | Исполнение | Макс. усилие | Ширина, мм | Высота губок, мм | Толщина (образца/ зажима), мм | Рабочая поверхность | Особенности |
|---|---|---|---|---|---|---|---|
| ЗТ-3 | Маленькие, нержавеющая сталь | 100 Н | 10 | — | 2 | Рифлёные 0,8×0,8×0,4 | — |

**Характеристики уточняются при заказе. Цена по запросу.** rubikon-tech.ru/catalog/grips/zt-3/

ЗТ-4

## Тисочный захват ЗТ-4, 200 Н



Растяжение неметаллических материалов (пленка, бумага).

| Модель | Исполнение | Макс. усилие | Ширина, мм | Высота губок, мм | Толщина (образца/ зажима), мм | Рабочая поверхность | Особенности |
|---|---|---|---|---|---|---|---|
| ЗТ-4 | Алюминиевые прорезиненные | 200 Н | 30 | 25 | 5 | Прорезиненная | — |

**Характеристики уточняются при заказе. Цена по запросу.** rubikon-tech.ru/catalog/grips/zt-4/

ЗТ-5

## Тисочный захват ЗТ-5, 200 Н



Растяжение неметаллических материалов (пленка, бумага, медная и алюминиевая фольга).

| Модель | Исполнение | Макс. усилие | Ширина, мм | Высота губок, мм | Толщина (образца/ зажима), мм | Рабочая поверхность | Особенности |
|---|---|---|---|---|---|---|---|
| ЗТ-5 | Алюминиевые прорезиненные | 200 Н | 30 | 25 | 5 | Прорезиненная | — |

**Характеристики уточняются при заказе. Цена по запросу.** rubikon-tech.ru/catalog/grips/zt-5/

ЗТ-6

## Тисочный захват ЗТ-6, 200 Н



Растяжение неметаллических материалов (пленка, бумага, фольга).

| Модель | Исполнение | Макс. усилие | Ширина, мм | Высота губок, мм | Толщина (образца/ зажима), мм | Рабочая поверхность | Особенности |
|---|---|---|---|---|---|---|---|
| ЗТ-6 | Алюминиевые прорезиненные (расширенные) | 200 Н | 65 | 25 | 5 | — | — |

**Характеристики уточняются при заказе. Цена по запросу.** rubikon-tech.ru/catalog/grips/zt-6/

ЗТ-7

## Тисочный захват ЗТ-7, 300 Н



Растяжение пленки, бумаги, медной и алюминиевой фольги и др. неметаллов.

| Модель | Исполнение | Макс. усилие | Ширина, мм | Высота губок, мм | Толщина (образца/ зажима), мм | Рабочая поверхность | Особенности |
|---|---|---|---|---|---|---|---|
| ЗТ-7 | Железные про резиненные, тип С | 300 Н | 32 | 25 | 5 | Прорезиненная | — |

**Характеристики уточняются при заказе. Цена по запросу.** rubikon-tech.ru/catalog/grips/zt-7/

ЗТ-8

## Тисочный захват ЗТ-8, 300 Н

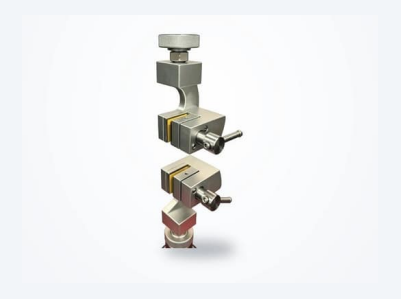

Растяжение пленки, бумаги, медной и алюминиевой фольги и др. неметаллов.

| Модель | Исполнение | Макс. усилие | Ширина, мм | Высота губок, мм | Толщина (образца/ зажима), мм | Рабочая поверхность | Особенности |
|---|---|---|---|---|---|---|---|
| ЗТ-8 | Железные про резиненные, тип С | 300 Н | 32 | 25 | 5 | Прорезиненная | — |

**Характеристики уточняются при заказе. Цена по запросу.** rubikon-tech.ru/catalog/grips/zt-8/

ЗТ-9

## Тисочный захват ЗТ-9, 500 Н



Растяжение образцов неметаллических материалов.

| Модель | Исполнение | Макс. усилие | Ширина, мм | Высота губок, мм | Толщина (образца/ зажима), мм | Рабочая поверхность | Особенности |
|---|---|---|---|---|---|---|---|
| ЗТ-9 | Маленькие ал юминиевые в олнообразные | 500 Н | 30 | 30 | 6 | — | — |

**Характеристики уточняются при заказе. Цена по запросу.** rubikon-tech.ru/catalog/grips/zt-9/

ЗТ-10

## Тисочный захват ЗТ-10, 500 Н



Растяжение тонких образцов материалов.

| Модель | Исполнение | Макс. усилие | Ширина, мм | Высота губок, мм | Толщина (образца/ зажима), мм | Рабочая поверхность | Особенности |
|---|---|---|---|---|---|---|---|
| ЗТ-10 | Маленькие железные вол нообразные | 500 Н | 30 | 30 | 5 | Зуб — дуга R0,5 | — |

**Характеристики уточняются при заказе. Цена по запросу.** rubikon-tech.ru/catalog/grips/zt-10/

ЗТ-11

## Тисочный захват ЗТ-11, 500 Н



Растяжение пленки, бумаги, медной и алюминиевой фольги и др. неметаллов.

| Модель | Исполнение | Макс. усилие | Ширина, мм | Высота губок, мм | Толщина (образца/ зажима), мм | Рабочая поверхность | Особенности |
|---|---|---|---|---|---|---|---|
| ЗТ-11 | Тип С | 500 Н | 32 | — | 5 | — | — |

**Характеристики уточняются при заказе. Цена по запросу.** rubikon-tech.ru/catalog/grips/zt-11/

ЗТ-12

## Тисочный захват ЗТ-12, 1000 Н



Растяжение образцов неметаллических материалов.

| Модель | Исполнение | Макс. усилие | Ширина, мм | Высота губок, мм | Толщина (образца/ зажима), мм | Рабочая поверхность | Особенности |
|---|---|---|---|---|---|---|---|
| ЗТ-12 | Маленькие железные вол нообразные | 1000 Н | 30 | 30 | 6 | — | — |

**Характеристики уточняются при заказе. Цена по запросу.** rubikon-tech.ru/catalog/grips/zt-12/

ЗТ-13

## Тисочный захват ЗТ-13, 1000 Н



Растяжение образцов неметаллических материалов.

| Модель | Исполнение | Макс. усилие | Ширина, мм | Высота губок, мм | Толщина (образца/ зажима), мм | Рабочая поверхность | Особенности |
|---|---|---|---|---|---|---|---|
| ЗТ-13 | Сетчатые железные | 1000 Н | 30 | 65 | 19 | — | — |

**Характеристики уточняются при заказе. Цена по запросу.** rubikon-tech.ru/catalog/grips/zt-13/

ЗТ-14

## Тисочный захват ЗТ-14, 1 кН



Растяжение образцов неметаллических материалов.

| Модель | Исполнение | Макс. усилие | Ширина, мм | Высота губок, мм | Толщина (образца/ зажима), мм | Рабочая поверхность | Особенности |
|---|---|---|---|---|---|---|---|
| ЗТ-14 | Алюминиевые с двухсторонним замком | 1 кН | 40 | 35 | 13 | Зуб — дуга R1 | — |

**Характеристики уточняются при заказе. Цена по запросу.** rubikon-tech.ru/catalog/grips/zt-14/

ЗТ-15

## Тисочный захват ЗТ-15, 1 кН



Растяжение образцов неметаллических материалов.

| Модель | Исполнение | Макс. усилие | Ширина, мм | Высота губок, мм | Толщина (образца/ зажима), мм | Рабочая поверхность | Особенности |
|---|---|---|---|---|---|---|---|
| ЗТ-15 | Алюминиевые с двухсторонним замком | 1 кН | 33 | 53 | 20 | Зуб — дуга R1 или наклеенное покрытие (на выбор) | — |

**Характеристики уточняются при заказе. Цена по запросу.** rubikon-tech.ru/catalog/grips/zt-15/

ЗТ-16

## Тисочный захват ЗТ-16, 2 кН



Растяжение образцов кожаной ткани.

| Модель | Исполнение | Макс. усилие | Ширина, мм | Высота губок, мм | Толщина (образца/ зажима), мм | Рабочая поверхность | Особенности |
|---|---|---|---|---|---|---|---|
| ЗТ-16 | Для кожаной ткани | 2 кН | 55 | 25 | 18 | Зуб — дуга R2 | Режим зажима: заблокирован |

**Характеристики уточняются при заказе. Цена по запросу.** rubikon-tech.ru/catalog/grips/zt-16/

ЗТ-17

## Тисочный захват ЗТ-17, 3 кН



Растяжение образцов кожаной ткани.

| Модель | Исполнение | Макс. усилие | Ширина, мм | Высота губок, мм | Толщина (образца/ зажима), мм | Рабочая поверхность | Особенности |
|---|---|---|---|---|---|---|---|
| ЗТ-17 | Для кожаной ткани | 3 кН | 55 | 25 | 10 | Зуб — дуга R2 | Режим зажима: заблокирован |

**Характеристики уточняются при заказе. Цена по запросу.** rubikon-tech.ru/catalog/grips/zt-17/

ЗТ-18

## Тисочный захват ЗТ-18, 3 кН



Растяжение образцов кожаной ткани.

| Модель | Исполнение | Макс. усилие | Ширина, мм | Высота губок, мм | Толщина (образца/ зажима), мм | Рабочая поверхность | Особенности |
|---|---|---|---|---|---|---|---|
| ЗТ-18 | Для кожаной ткани | 3 кН | 25 или 50 | 25 | 6 | — | Односторонняя блокировка |

**Характеристики уточняются при заказе. Цена по запросу.** rubikon-tech.ru/catalog/grips/zt-18/

ЗТ-20

## Тисочный захват ЗТ-20, 3 кН



Растяжение материалов.

| Модель | Исполнение | Макс. усилие | Ширина, мм | Высота губок, мм | Толщина (образца/ зажима), мм | Рабочая поверхность | Особенности |
|---|---|---|---|---|---|---|---|
| ЗТ-20 | Тисочные 50 мм | 3 кН | 55 | 30 | 52 | Перевёрнутые зубья сетки 45° | — |

**Характеристики уточняются при заказе. Цена по запросу.** rubikon-tech.ru/catalog/grips/zt-20/

ЗТ-21

## Тисочный захват ЗТ-21, 3 кН



Растяжение материалов.

| Модель | Исполнение | Макс. усилие | Ширина, мм | Высота губок, мм | Толщина (образца/ зажима), мм | Рабочая поверхность | Особенности |
|---|---|---|---|---|---|---|---|
| ЗТ-21 | Тисочные 80 мм | 3 кН | 82 | 30 | 82 | Перевёрнутые зубья сетки 45° | — |

**Характеристики уточняются при заказе. Цена по запросу.** rubikon-tech.ru/catalog/grips/zt-21/

ЗТ-19

## Тисочный захват ЗТ-19, 3 кН



Растяжение неметаллических материалов.

| Модель | Исполнение | Макс. усилие | Ширина, мм | Высота губок, мм | Толщина (образца/ зажима), мм | Рабочая поверхность | Особенности |
|---|---|---|---|---|---|---|---|
| ЗТ-19 | Тисочные 30 мм | 3 кН | 55 | 30 | 32 | Алмазная насечка 2×2×45° | — |

**Характеристики уточняются при заказе. Цена по запросу.** rubikon-tech.ru/catalog/grips/zt-19/

ЗТ-22

## Тисочный захват ЗТ-22, 3 кН



Растяжение неметаллических материалов.

| Модель | Исполнение | Макс. усилие | Ширина, мм | Высота губок, мм | Толщина (образца/ зажима), мм | Рабочая поверхность | Особенности |
|---|---|---|---|---|---|---|---|
| ЗТ-22 | Волнообразные | 3 кН | 55 | 30 | 8 | Волнообразная R3 | — |

**Характеристики уточняются при заказе. Цена по запросу.** rubikon-tech.ru/catalog/grips/zt-22/

ЗТ-25

## Тисочный захват ЗТ-25, 3 кН



Растяжение неметаллических материалов.

| Модель | Исполнение | Макс. усилие | Ширина, мм | Высота губок, мм | Толщина (образца/ зажима), мм | Рабочая поверхность | Особенности |
|---|---|---|---|---|---|---|---|
| ЗТ-25 | Волнообразные 100 мм | 3 кН | 105 | 30 | 8 | Волнообразная R3 | — |

**Характеристики уточняются при заказе. Цена по запросу.** rubikon-tech.ru/catalog/grips/zt-25/

ЗТ-23

## Тисочный захват ЗТ-23, 3 кН



Растяжение неметаллических материалов.

| Модель | Исполнение | Макс. усилие | Ширина, мм | Высота губок, мм | Толщина (образца/ зажима), мм | Рабочая поверхность | Особенности |
|---|---|---|---|---|---|---|---|
| ЗТ-23 | Плоские | 3 кН | 55 | 25 | 8 | Клейкая | — |

**Характеристики уточняются при заказе. Цена по запросу.** rubikon-tech.ru/catalog/grips/zt-23/

ЗТ-24

## Тисочный захват ЗТ-24, 3 кН



Растяжение образцов водонепроницаемых мембран.

| Модель | Исполнение | Макс. усилие | Ширина, мм | Высота губок, мм | Толщина (образца/ зажима), мм | Рабочая поверхность | Особенности |
|---|---|---|---|---|---|---|---|
| ЗТ-24 | Для водонепроницаемой мембраны | 3 кН | 55 | 50 | 8 | Трапециевидные зубья | — |

**Характеристики уточняются при заказе. Цена по запросу.** rubikon-tech.ru/catalog/grips/zt-24/

ЗТ-26

## Тисочный захват ЗТ-26, 5 кН



Растяжение материалов.

| Модель | Исполнение | Макс. усилие | Ширина, мм | Высота губок, мм | Толщина (образца/ зажима), мм | Рабочая поверхность | Особенности |
|---|---|---|---|---|---|---|---|
| ЗТ-26 | Тисочные | 5 кН | 53 | 45 | 30 | Перевёрнутые зубья сетки 45° | Двухсторонняя фиксация |

**Характеристики уточняются при заказе. Цена по запросу.** rubikon-tech.ru/catalog/grips/zt-26/

ЗТ-27

## Тисочный захват ЗТ-27, 5 кН



Растяжение образцов водонепроницаемых мембран.

| Модель | Исполнение | Макс. усилие | Ширина, мм | Высота губок, мм | Толщина (образца/ зажима), мм | Рабочая поверхность | Особенности |
|---|---|---|---|---|---|---|---|
| ЗТ-27 | Для водонепроницаемой мембраны | 5 кН | 60 | 33 | 15 | Зубчатая, радиус R1,5 | — |

**Характеристики уточняются при заказе. Цена по запросу.** rubikon-tech.ru/catalog/grips/zt-27/

ЗТ-28

## Тисочный захват ЗТ-28, 5 кН



Растяжение неметаллических материалов.

| Модель | Исполнение | Макс. усилие | Ширина, мм | Высота губок, мм | Толщина (образца/ зажима), мм | Рабочая поверхность | Особенности |
|---|---|---|---|---|---|---|---|
| ЗТ-28 | Плоские | 5 кН | 80 | — | 12 | — | — |

**Характеристики уточняются при заказе. Цена по запросу.** rubikon-tech.ru/catalog/grips/zt-28/

ЗТ-29

## Тисочный захват ЗТ-29, 10 кН



Растяжение и сдвиг металлических материалов.

| Модель | Исполнение | Макс. усилие | Ширина, мм | Высота губок, мм | Толщина (образца/ зажима), мм | Рабочая поверхность | Особенности |
|---|---|---|---|---|---|---|---|
| ЗТ-29 | Тисочные (растяжение и сдвиг металлов) | 10 кН | 40 | 40 | 15 | Перевёрнутые зубья сетки 45° | Двухсторонняя фиксация |

**Характеристики уточняются при заказе. Цена по запросу.** rubikon-tech.ru/catalog/grips/zt-29/

ЗТ-30

## Тисочный захват ЗТ-30, 10 кН



Растяжение металлических и неметаллических материалов.

| Модель | Исполнение | Макс. усилие | Ширина, мм | Высота губок, мм | Толщина (образца/ зажима), мм | Рабочая поверхность | Особенности |
|---|---|---|---|---|---|---|---|
| ЗТ-30 | Тисочные | 10 кН | 55 | 30 | 14 | — | Макс. раскрытие 14 мм |

**Характеристики уточняются при заказе. Цена по запросу.** rubikon-tech.ru/catalog/grips/zt-30/

ЗТ-31

## Тисочный захват ЗТ-31, —



Растяжение образцов кожаной ткани.

| Модель | Исполнение | Макс. усилие | Ширина, мм | Высота губок, мм | Толщина (образца/ зажима), мм | Рабочая поверхность | Особенности |
|---|---|---|---|---|---|---|---|
| ЗТ-31 | Для кожаной ткани | — | 55 | 30 | 12 | Зуб — дуга R3 | Режим зажима: заблокирован |

**Характеристики уточняются при заказе. Цена по запросу.** rubikon-tech.ru/catalog/grips/zt-31/

ЗТ-32

## Тисочный захват ЗТ-32, «7 дюймов»

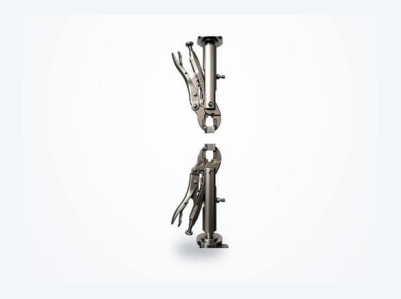

Растяжение и разрыв неметаллических материалов.

| Модель | Исполнение | Макс. усилие | Ширина, мм | Высота губок, мм | Толщина (образца/ зажима), мм | Рабочая поверхность | Особенности |
|---|---|---|---|---|---|---|---|
| ЗТ-32 | Тисочные | «7 дюймов» | — | — | — | Зуб — дуга R1 | Губки 15×40 мм |

**Характеристики уточняются при заказе. Цена по запросу.** rubikon-tech.ru/catalog/grips/zt-32/

ЗТ-33

## Тисочный захват ЗТ-33, «100 мм»



Растяжение образцов неметаллических материалов.

| Модель | Исполнение | Макс. усилие | Ширина, мм | Высота губок, мм | Толщина (образца/ зажима), мм | Рабочая поверхность | Особенности |
|---|---|---|---|---|---|---|---|
| ЗТ-33 | Плоские 100 мм | «100 мм» | 105 | 25 | 8 | Клейкая | — |

**Характеристики уточняются при заказе. Цена по запросу.** rubikon-tech.ru/catalog/grips/zt-33/

ЗТ-34

## Тисочный захват ЗТ-34, «200 мм»



Растяжение георешеток и геотекстиля.

| Модель | Исполнение | Макс. усилие | Ширина, мм | Высота губок, мм | Толщина (образца/ зажима), мм | Рабочая поверхность | Особенности |
|---|---|---|---|---|---|---|---|
| ЗТ-34 | Для геотекстиля | «200 мм» | 210 | 50 | 10 | Волнообразная R3 | — |

**Характеристики уточняются при заказе. Цена по запросу.** rubikon-tech.ru/catalog/grips/zt-34/

ЗТ-35

## Тисочный захват ЗТ-35, «50×25 мм»



Растяжение геотекстиля.

| Модель | Исполнение | Макс. усилие | Ширина, мм | Высота губок, мм | Толщина (образца/ зажима), мм | Рабочая поверхность | Особенности |
|---|---|---|---|---|---|---|---|
| ЗТ-35 | Для геотекстиля | «50×25 мм» | 25 | 50 | 10 | Большая рифлёная | — |

**Характеристики уточняются при заказе. Цена по запросу.** rubikon-tech.ru/catalog/grips/zt-35/

# Захваты с эксцентриком

Захваты и оснастка

**ЗЭ-1**

## Захват с эксцентриком ЗЭ-1, 1 кН



Растяжение образцов неметаллических материалов.

| Модель | Исполнение | Макс. усилие | Ширина образца, мм | Толщина образца, мм |
|---|---|---|---|---|
| ЗЭ-1 | Самозажимные с эксцентриком | 1 кН | 35 | 3 |

**Характеристики уточняются при заказе. Цена по запросу.** rubikon-tech.ru/catalog/grips/ze-1/

**ЗЭ-2**

## Захват с эксцентриком ЗЭ-2, 1 кН



Растяжение неметаллических материалов.

| Модель | Исполнение | Макс. усилие | Ширина образца, мм | Толщина образца, мм |
|---|---|---|---|---|
| ЗЭ-2 | С эксцентриком | 1 кН | 30 | 3 |

**Характеристики уточняются при заказе. Цена по запросу.** rubikon-tech.ru/catalog/grips/ze-2/

ЗЭ-3

## Захват с эксцентриком ЗЭ-3, 1 кН



Растяжение эластомеров (резина, силикагель).

| Модель | Исполнение | Макс. усилие | Ширина образца, мм | Толщина образца, мм |
|---|---|---|---|---|
| ЗЭ-3 | С двумя эксцентриками | 1 кН | 35 | 4 |

**Характеристики уточняются при заказе. Цена по запросу.** rubikon-tech.ru/catalog/grips/ze-3/

ЗЭ-4

## Захват с эксцентриком ЗЭ-4, 1 кН



Растяжение эластомеров (резина, оболочка проводов).

| Модель | Исполнение | Макс. усилие | Ширина образца, мм | Толщина образца, мм |
|---|---|---|---|---|
| ЗЭ-4 | С двумя эксцентриками | 1 кН | 30 | 4 |

**Характеристики уточняются при заказе. Цена по запросу.** rubikon-tech.ru/catalog/grips/ze-4/

ЗЭ-5

## Захват с эксцентриком ЗЭ-5, 2 кН



Растяжение неметаллических материалов.

| Модель | Исполнение | Макс. усилие | Ширина образца, мм | Толщина образца, мм |
|---|---|---|---|---|
| ЗЭ-5 | С эксцентриком | 2 кН | 35 | 3 |

**Характеристики уточняются при заказе. Цена по запросу.** rubikon-tech.ru/catalog/grips/ze-5/

# Захваты типа «улитка»

Захваты и оснастка

**ЗУ-1**

## Захват типа «улитка» ЗУ-1, 500 Н



Растяжение тонкой железной проволоки.

**ГОСТ / РФ:** ASTM E8/E8M-13A

| Модель | Макс. усилие | Диаметр образца, мм | Диаметр катушки, мм | Особенности |
|---|---|---|---|---|
| ЗУ-1 | 500 Н | ≤ 0,4 | — | Дуга зажима плоская |

**Характеристики уточняются при заказе. Цена по запросу.** rubikon-tech.ru/catalog/grips/zu-1/

**ЗУ-3**

## Захват типа «улитка» ЗУ-3, 500 Н



Растяжение проволоки (хлопчатобумажная нить, нейлоновый шнур); соответствует ISO 3341:2000 и ASTM D2343-1995.

**ГОСТ / РФ:** ISO 3341:2000, ASTM D2343-1995

| Модель | Макс. усилие | Диаметр образца, мм | Диаметр катушки, мм | Особенности |
|---|---|---|---|---|
| ЗУ-3 | 500 Н | — | — | Соответствует ISO 3341:2000 и ASTM D2343-1995 |

**Характеристики уточняются при заказе. Цена по запросу.** rubikon-tech.ru/catalog/grips/zu-3/

ЗУ-2

## Захват типа «улитка» ЗУ-2, 500 Н



Растяжение проволоки (хлопчатобумажная нить, нейлоновый шнур).

| Модель | Макс. усилие | Диаметр образца, мм | Диаметр катушки, мм | Особенности |
|---|---|---|---|---|
| ЗУ-2 | 500 Н | ≤ 1,5 | — | — |

**Характеристики уточняются при заказе. Цена по запросу.** rubikon-tech.ru/catalog/grips/zu-2/

ЗУ-4

## Захват типа «улитка» ЗУ-4, 1 кН



Растяжение рыболовной проволоки, нити.

| Модель | Макс. усилие | Диаметр образца, мм | Диаметр катушки, мм | Особенности |
|---|---|---|---|---|
| ЗУ-4 | 1 кН | ≤ 2 | 30 | Вес одного зажима 600 г |

**Характеристики уточняются при заказе. Цена по запросу.** rubikon-tech.ru/catalog/grips/zu-4/

ЗУ-5

## Захват типа «улитка» ЗУ-5, 2 кН



Растяжение проводов передачи данных, текстильных и пластиковых проводов.

| Модель | Макс. усилие | Диаметр образца, мм | Диаметр катушки, мм | Особенности |
|---|---|---|---|---|
| ЗУ-5 | 2 кН | ≤ 3 | 28 | — |

**Характеристики уточняются при заказе. Цена по запросу.** rubikon-tech.ru/catalog/grips/zu-5/

ЗУ-6

## Захват типа «улитка» ЗУ-6, 2 кН



Растяжение неметаллической проволоки.

| Модель | Макс. усилие | Диаметр образца, мм | Диаметр катушки, мм | Особенности |
|---|---|---|---|---|
| ЗУ-6 | 2 кН | ≤ 3 | 55 | — |

**Характеристики уточняются при заказе. Цена по запросу.** rubikon-tech.ru/catalog/grips/zu-6/

ЗУ-7

## Захват типа «улитка» ЗУ-7, 2 кН



Растяжение стальной проволоки.

| Модель | Макс. усилие | Диаметр образца, мм | Диаметр катушки, мм | Особенности |
|---|---|---|---|---|
| ЗУ-7 | 2 кН | ≤ 1,5 | — | — |

**Характеристики уточняются при заказе. Цена по запросу.** rubikon-tech.ru/catalog/grips/zu-7/

ЗУ-8

## Захват типа «улитка» ЗУ-8, 2 кН



Растяжение стекловолокна, хлопчатобумажной нити, нейлонового шнура и др. проволоки.

| Модель | Макс. усилие | Диаметр образца, мм | Диаметр катушки, мм | Особенности |
|---|---|---|---|---|
| ЗУ-8 | 2 кН | ≤ 1,5 | — | — |

**Характеристики уточняются при заказе. Цена по запросу.** rubikon-tech.ru/catalog/grips/zu-8/

ЗУ-9

## Захват типа «улитка» ЗУ-9, 2 кН



Растяжение стекловолокна, хлопчатобумажной нити, нейлонового шнура.

| Модель | Макс. усилие | Диаметр образца, мм | Диаметр катушки, мм | Особенности |
|---|---|---|---|---|
| ЗУ-9 | 2 кН | Ø2 | — | — |

**Характеристики уточняются при заказе. Цена по запросу.** rubikon-tech.ru/catalog/grips/zu-9/

ЗУ-10

## Захват типа «улитка» ЗУ-10, 3 кН



Растяжение проволоки: стекловолокно, хлопчатобумажная нить, нейлоновый шнур.

| Модель | Макс. усилие | Диаметр образца, мм | Диаметр катушки, мм | Особенности |
|---|---|---|---|---|
| ЗУ-10 | 3 кН | Ø2 | — | — |

**Характеристики уточняются при заказе. Цена по запросу.** rubikon-tech.ru/catalog/grips/zu-10/

ЗУ-11

## Захват типа «улитка» ЗУ-11, 3 кН



Растяжение неметаллических лент и упаковочных ремней.

| Модель | Макс. усилие | Диаметр образца, мм | Диаметр катушки, мм | Особенности |
|---|---|---|---|---|
| ЗУ-11 | 3 кН | — | — | Для лент: толщина образца 2 мм, ширина 22 мм |

**Характеристики уточняются при заказе. Цена по запросу.** rubikon-tech.ru/catalog/grips/zu-11/

ЗУ-12

## Захват типа «улитка» ЗУ-12, 5 кН

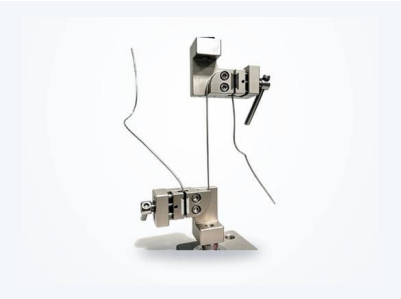

Растяжение тонкой стальной полосы, тонкой железной проволоки.

| Модель | Макс. усилие | Диаметр образца, мм | Диаметр катушки, мм | Особенности |
|---|---|---|---|---|
| ЗУ-12 | 5 кН | ≤ 3 | — | Дуга зажима плоская, ширина 20 мм |

**Характеристики уточняются при заказе. Цена по запросу.** rubikon-tech.ru/catalog/grips/zu-12/

ЗУ-13

## Захват типа «улитка» ЗУ-13, 5 кН



Растяжение тонкой железной проволоки.

**ГОСТ / РФ:** ASTM E8/E8M-13A

| Модель | Макс. усилие | Диаметр образца, мм | Диаметр катушки, мм | Особенности |
|---|---|---|---|---|
| ЗУ-13 | 5 кН | 0,5–4 | — | Дуга зажима плоская, ширина 20 мм; ASTM E8/E8M-13A |

**Характеристики уточняются при заказе. Цена по запросу.** rubikon-tech.ru/catalog/grips/zu-13/

ЗУ-14

## Захват типа «улитка» ЗУ-14, 5 кН



Растяжение стекловолокна, хлопчатобумажной нити, нейлонового шнура.

| Модель | Макс. усилие | Диаметр образца, мм | Диаметр катушки, мм | Особенности |
|---|---|---|---|---|
| ЗУ-14 | 5 кН | Ø6 | — | — |

**Характеристики уточняются при заказе. Цена по запросу.** rubikon-tech.ru/catalog/grips/zu-14/

ЗУ-15

## Захват типа «улитка» ЗУ-15, 5 кН



Растяжение каната.

| Модель | Макс. усилие | Диаметр образца, мм | Диаметр катушки, мм | Особенности |
|---|---|---|---|---|
| ЗУ-15 | 5 кН | — | — | — |

**Характеристики уточняются при заказе. Цена по запросу.** rubikon-tech.ru/catalog/grips/zu-15/

ЗУ-16

## Захват типа «улитка» ЗУ-16, 10 кН



Растяжение тонкой железной проволоки.

| Модель | Макс. усилие | Диаметр образца, мм | Диаметр катушки, мм | Особенности |
|---|---|---|---|---|
| ЗУ-16 | 10 кН | — | — | — |

**Характеристики уточняются при заказе. Цена по запросу.** rubikon-tech.ru/catalog/grips/zu-16/

ЗУ-17

## Захват типа «улитка» ЗУ-17, 10 кН



Растяжение стекловолокна, хлопчатобумажной нити, нейлонового шнура.

| Модель | Макс. усилие | Диаметр образца, мм | Диаметр катушки, мм | Особенности |
|---|---|---|---|---|
| ЗУ-17 | 10 кН | до Ø6 | — | — |

**Характеристики уточняются при заказе. Цена по запросу.** rubikon-tech.ru/catalog/grips/zu-17/

ЗУ-18

## Захват типа «улитка» ЗУ-18, 20 кН



Растяжение многопрядного стального каната.

| Модель | Макс. усилие | Диаметр образца, мм | Диаметр катушки, мм | Особенности |
|---|---|---|---|---|
| ЗУ-18 | 20 кН | 0,5–5 | — | Дуга зажима — внутренняя изогнутая плоскость R, диаметр 60 мм |

**Характеристики уточняются при заказе. Цена по запросу.** rubikon-tech.ru/catalog/grips/zu-18/

ЗУ-19

## Захват типа «улитка» ЗУ-19, 20 кН



Растяжение страховочного троса.

| Модель | Макс. усилие | Диаметр образца, мм | Диаметр катушки, мм | Особенности |
|---|---|---|---|---|
| ЗУ-19 | 20 кН | 5–12 | 140 | Зуб зажима волнообразный R3 |

**Характеристики уточняются при заказе. Цена по запросу.** rubikon-tech.ru/catalog/grips/zu-19/

ЗУ-20

## Захват типа «улитка» ЗУ-20, 20 кН



Растяжение страховочного троса.

| Модель | Макс. усилие | Диаметр образца, мм | Диаметр катушки, мм | Особенности |
|---|---|---|---|---|
| ЗУ-20 | 20 кН | 1–8 | 80 | Зуб зажима волнообразный R3 |

**Характеристики уточняются при заказе. Цена по запросу.** rubikon-tech.ru/catalog/grips/zu-20/

ЗУ-21

## Захват типа «улитка» ЗУ-21, 50 кН



Растяжение страховочного троса.

| Модель | Макс. усилие | Диаметр образца, мм | Диаметр катушки, мм | Особенности |
|---|---|---|---|---|
| ЗУ-21 | 50 кН | 1–8 | 162 | Зуб зажима волнообразный R3 |

**Характеристики уточняются при заказе. Цена по запросу.** rubikon-tech.ru/catalog/grips/zu-21/

ЗУ-22

## Захват типа «улитка» ЗУ-22, 100 кН



Растяжение страховочного троса.

| Модель | Макс. усилие | Диаметр образца, мм | Диаметр катушки, мм | Особенности |
|---|---|---|---|---|
| ЗУ-22 | 100 кН | 10–16 | — | — |

**Характеристики уточняются при заказе. Цена по запросу.** rubikon-tech.ru/catalog/grips/zu-22/

# Вальцевые захваты

Захваты и оснастка

ЗВ-1

## Вальцевый захват ЗВ-1, 5 кН



Растяжение неметаллических лент и упаковочных лент.

| Модель | Макс. усилие | Ширина образца, мм | Толщина образца (зажима), мм |
|---|---|---|---|
| ЗВ-1 | 5 кН | 60 | 8 |

**Характеристики уточняются при заказе. Цена по запросу.** rubikon-tech.ru/catalog/grips/zv-1/

ЗВ-2

## Вальцевый захват ЗВ-2, 5 кН



Растяжение лент и ниток.

| Модель | Макс. усилие | Ширина образца, мм | Толщина образца (зажима), мм |
|---|---|---|---|
| ЗВ-2 | 5 кН | ≤ 50 | ≤ 3 |

**Характеристики уточняются при заказе. Цена по запросу.** rubikon-tech.ru/catalog/grips/zv-2/

ЗВ-3

## Вальцевый захват ЗВ-3, 20 кН



Растяжение неметаллических лент и упаковочных лент.

| Модель | Макс. усилие | Ширина образца, мм | Толщина образца (зажима), мм |
|---|---|---|---|
| ЗВ-3 | 20 кН | 50 | 5 |

**Характеристики уточняются при заказе. Цена по запросу.** rubikon-tech.ru/catalog/grips/zv-3/

ЗВ-4

## Вальцевый захват ЗВ-4, 20 кН



Растяжение ремней безопасности, тканых мешков и др..

| Модель | Макс. усилие | Ширина образца, мм | Толщина образца (зажима), мм |
|---|---|---|---|
| ЗВ-4 | 20 кН | ≤ 55 | ≤ 10 |

**Характеристики уточняются при заказе. Цена по запросу.** rubikon-tech.ru/catalog/grips/zv-4/

ЗВ-5

## Вальцевый захват ЗВ-5, 20 кН



Растяжение образцов плоской стальной полосы из пластика.

| Модель | Макс. усилие | Ширина образца, мм | Толщина образца (зажима), мм |
|---|---|---|---|
| ЗВ-5 | 20 кН | ≤ 75 | ≤ 5 |

**Характеристики уточняются при заказе. Цена по запросу.** rubikon-tech.ru/catalog/grips/zv-5/

ЗВ-6

## Вальцевый захват ЗВ-6, 50 кН



Растяжение ремней безопасности, тканых мешков и др..

| Модель | Макс. усилие | Ширина образца, мм | Толщина образца (зажима), мм |
|---|---|---|---|
| ЗВ-6 | 50 кН | ≤ 80 | ≤ 6 |

**Характеристики уточняются при заказе. Цена по запросу.** rubikon-tech.ru/catalog/grips/zv-6/

ЗВ-7

## Вальцевый захват ЗВ-7, 100 кН



Растяжение ремней безопасности, тканых мешков и др..

| Модель | Макс. усилие | Ширина образца, мм | Толщина образца (зажима), мм |
|---|---|---|---|
| ЗВ-7 | 100 кН | ≤ 100 | ≤ 6 |

**Характеристики уточняются при заказе. Цена по запросу.** rubikon-tech.ru/catalog/grips/zv-7/

# Ножничные самозажимные захваты

Захваты и оснастка

ЗН-1

## Ножничный самозажимной захват ЗН-1, 1 кН



Растяжение эластомеров (резина, силикагель).

| Модель | Макс. усилие | Губки, мм | Толщина образца, мм | Форма зуба |
|---|---|---|---|---|
| ЗН-1 | 1 кН | 20×44 | 5 | 2×2×0,9 мм, 45° |

**Характеристики уточняются при заказе. Цена по запросу.** rubikon-tech.ru/catalog/grips/zn-1/

ЗН-2

## Ножничный самозажимной захват ЗН-2, 2 кН



Растяжение эластомеров (резина, силикагель).

| Модель | Макс. усилие | Губки, мм | Толщина образца, мм | Форма зуба |
|---|---|---|---|---|
| ЗН-2 | 2 кН | 25×45 | 18 | Сетчатая (без закалки) |

**Характеристики уточняются при заказе. Цена по запросу.** rubikon-tech.ru/catalog/grips/zn-2/

# Захваты на отрыв и отслаивание

Захваты и оснастка

ЗО-1

## Захват на отрыв ЗО-1, 500 Н



Адгезия кольца материалов.

**ГОСТ / РФ:** ASTM D69195 (так указано в каталоге)

| Модель | Исполнение | Макс. усилие | Параметры |
|---|---|---|---|
| ЗО-1 | Захваты на отрыв (адгезия кольца) | 500 Н | Общая длина 100 мм; образец 2×25×100 мм |

**Характеристики уточняются при заказе. Цена по запросу.** rubikon-tech.ru/catalog/grips/zo-1/

ЗО-2

## Захват на отрыв ЗО-2, 1 кН



Отслаивание образцов неметаллических материалов.

| Модель | Исполнение | Макс. усилие | Параметры |
|---|---|---|---|
| ЗО-2 | Для отслаивания под 180° | 1 кН | Губки: ширина 34 мм, высота 25 мм; толщина образца 11 мм; зуб — дуга R0,5 или наклеенное покрытие (на выбор) |

**Характеристики уточняются при заказе. Цена по запросу.** rubikon-tech.ru/catalog/grips/zo-2/

ЗО-3

## Захват на отрыв ЗО-3, 5 кН

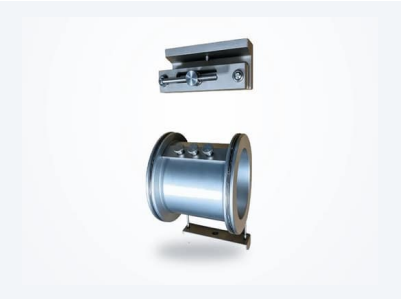

Адгезия материала на отслаивание.

| Модель | Исполнение | Макс. усилие | Параметры |
|---|---|---|---|
| ЗО-3 | Роликовые на отрыв | 5 кН | Диаметр ролика 100 мм; внутренняя ширина ролика 100 мм |

**Характеристики уточняются при заказе. Цена по запросу.** rubikon-tech.ru/catalog/grips/zo-3/

# Специальные механические захваты

Захваты и оснастка

ЗС-1

## Специальный захват ЗС-1, 500 Н



Растяжение электродов аккумуляторной батареи.

| Модель | Назначение | Макс. усилие | Параметры |
|---|---|---|---|
| ЗС-1 | Растяжение сварочной пластины аккумуляторной батареи | 500 Н | Диаметр зажимаемой батареи 12–50 мм, высота 30 мм; материал зажима — изоляционный PA6 |

**Характеристики уточняются при заказе. Цена по запросу.** rubikon-tech.ru/catalog/grips/zs-1/

ЗС-2

## Специальный захват ЗС-2, —



Разрыв образцов кожаных материалов.

| Модель | Назначение | Макс. усилие | Параметры |
|---|---|---|---|
| ЗС-2 | Разрыв кожи | — | Ширина крючка 10 мм |

**Характеристики уточняются при заказе. Цена по запросу.** rubikon-tech.ru/catalog/grips/zs-2/

# Пневматические клиновые захваты

Захваты и оснастка

**ЗКП-1, ЗКП-2, ЗКП-3**

## Пневматический клиновой захват ЗКП-1, ЗКП-2, ЗКП-3, 10 кН / 20 кН / 50 кН



Растяжение металлических и неметаллических пластинчатых материалов.

| Модель | Макс. усилие | Плоские губки, мм | Круглые губки, мм | Ширина образца, мм |
|---|---|---|---|---|
| ЗКП-1 | 10 кН | 0–7, 7–14, 14–21 | Ø4–9, Ø9–14, Ø14–21, Ø21–26 | 35 |
| ЗКП-2 | 20 кН | 0–7, 7–14, 14–21 | Ø4–9, Ø9–14, Ø14–21, Ø21–26 | 35 |
| ЗКП-3 | 50 кН | 0–7, 7–14, 14–21 | Ø4–9, Ø9–14, Ø14–21, Ø21–26 | 35 |

**Характеристики уточняются при заказе. Цена по запросу.** rubikon-tech.ru/catalog/grips/zkp-1-zkp-2-zkp-3/

**ЗКП-4**

## Пневматический клиновой захват ЗКП-4, 100 кН

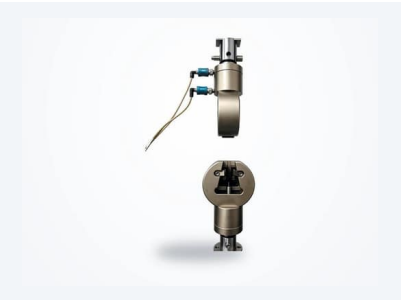

Растяжение металлических и неметаллических пластинчатых материалов.

| Модель | Макс. усилие | Плоские губки, мм | Круглые губки, мм | Ширина образца, мм |
|---|---|---|---|---|
| ЗКП-4 | 100 кН | 0–7, 7–14, 14–21 | Ø4–9, Ø9–14, Ø14–21, Ø21–26 | 35 |

**Характеристики уточняются при заказе. Цена по запросу.** rubikon-tech.ru/catalog/grips/zkp-4/

# Пневматические тисочные захваты

Захваты и оснастка

**ЗТП-1**

## Пневматический тисочный захват ЗТП-1, 100 Н



Растяжение пластиковой пленки, тонких алюминиевых и медных образцов.

| Модель | Макс. усилие | Губки (В×Ш), мм | Толщина (образца/зажима), мм | Рабочая поверхность | Особенности |
|---|---|---|---|---|---|
| ЗТП-1 | 100 Н | Ширина 22 | 3 | Клеевые губки | Односторонний пневматический зажим |

**Характеристики уточняются при заказе. Цена по запросу.** rubikon-tech.ru/catalog/grips/ztp-1/

**ЗТП-2**

## Пневматический тисочный захват ЗТП-2, 100 Н



Растяжение тонких пленок, бумаги и неметаллических листов.

**ГОСТ / РФ:** ASTM D1004-07

| Модель | Макс. усилие | Губки (В×Ш), мм | Толщина (образца/зажима), мм | Рабочая поверхность | Особенности |
|---|---|---|---|---|---|
| ЗТП-2 | 100 Н | Ширина образца 30, высота 40 | 9 | — | Соответствует ASTM D1004-07 |

**Характеристики уточняются при заказе. Цена по запросу.** rubikon-tech.ru/catalog/grips/ztp-2/

ЗТП-3

## Пневматический тисочный захват ЗТП-3, 100 Н



Растяжение пленок, бумаги и неметаллических тонких листов.

| Модель | Макс. усилие | Губки (В×Ш), мм | Толщина (образца/зажима), мм | Рабочая поверхность | Особенности |
|---|---|---|---|---|---|
| ЗТП-3 | 100 Н | Ширина образца 55, высота 30 | 9 | — | — |

**Характеристики уточняются при заказе. Цена по запросу.** rubikon-tech.ru/catalog/grips/ztp-3/

ЗТП-4

## Пневматический тисочный захват ЗТП-4, 300 Н



Растяжение резины, силикона, кожи, ткани и неметаллических тонких листов.

| Модель | Макс. усилие | Губки (В×Ш), мм | Толщина (образца/зажима), мм | Рабочая поверхность | Особенности |
|---|---|---|---|---|---|
| ЗТП-4 | 300 Н | 28×53 — алмазный рисунок; 25×53 — клеевая | до 6 | Алмазный рисунок или клеевая | — |

**Характеристики уточняются при заказе. Цена по запросу.** rubikon-tech.ru/catalog/grips/ztp-4/

ЗТП-5

## Пневматический тисочный захват ЗТП-5, 500 Н



Растяжение пластиковых пленок, алюминиевой и медной фольги, рулонов гидроизоляции, текстиля.

| Модель | Макс. усилие | Губки (В×Ш), мм | Толщина (образца/зажима), мм | Рабочая поверхность | Особенности |
|---|---|---|---|---|---|
| ЗТП-5 | 500 Н | 30×55; 32×55 (опционально) | 0–25 | Алмазная | — |

**Характеристики уточняются при заказе. Цена по запросу.** rubikon-tech.ru/catalog/grips/ztp-5/

ЗТП-6

## Пневматический тисочный захват ЗТП-6, 500 Н



Растяжение резины, силикона, кожи, ткани и неметаллических тонких листов.

| Модель | Макс. усилие | Губки (В×Ш), мм | Толщина (образца/зажима), мм | Рабочая поверхность | Особенности |
|---|---|---|---|---|---|
| ЗТП-6 | 500 Н | 28×53 — алмазный рисунок; 25×53 — клеевая | до 6 | Алмазный рисунок или клеевая | — |

**Характеристики уточняются при заказе. Цена по запросу.** rubikon-tech.ru/catalog/grips/ztp-6/

ЗТП-7

## Пневматический тисочный захват ЗТП-7, 1 кН



Растяжение пластиковых пленок, алюминиевой и медной фольги, рулонов гидроизоляции, текстиля.

| Модель | Макс. усилие | Губки (В×Ш), мм | Толщина (образца/зажима), мм | Рабочая поверхность | Особенности |
|---|---|---|---|---|---|
| ЗТП-7 | 1 кН | 25×30 | 4 | — | — |

**Характеристики уточняются при заказе. Цена по запросу.** rubikon-tech.ru/catalog/grips/ztp-7/

ЗТП-8

## Пневматический тисочный захват ЗТП-8, 1 кН



Растяжение резины, силикона, кожи, ткани и неметаллических тонких листов.

| Модель | Макс. усилие | Губки (В×Ш), мм | Толщина (образца/зажима), мм | Рабочая поверхность | Особенности |
|---|---|---|---|---|---|
| ЗТП-8 | 1 кН | 28×53 — алмазная; 25×80 или 25×53 — клеевая | 8 | Алмазная или клеевая | — |

**Характеристики уточняются при заказе. Цена по запросу.** rubikon-tech.ru/catalog/grips/ztp-8/

ЗТП-9

## Пневматический тисочный захват ЗТП-9, 1 кН



Растяжение пластиковых пленок, алюминиевой и медной фольги.

| Модель | Макс. усилие | Губки (В×Ш), мм | Толщина (образца/зажима), мм | Рабочая поверхность | Особенности |
|---|---|---|---|---|---|
| ЗТП-9 | 1 кН | Ширина образца ≤ 25 | ≤ 0,05 | — | — |

**Характеристики уточняются при заказе. Цена по запросу.** rubikon-tech.ru/catalog/grips/ztp-9/

ЗТП-10

## Пневматический тисочный захват ЗТП-10, 1 кН



Растяжение резины, силикона, кожи, ткани и неметаллических тонких листов.

| Модель | Макс. усилие | Губки (В×Ш), мм | Толщина (образца/зажима), мм | Рабочая поверхность | Особенности |
|---|---|---|---|---|---|
| ЗТП-10 | 1 кН | 28×53 — алмазная; 25×53 / 25×80 — клеевая | 6 | Алмазная или клеевая | — |

**Характеристики уточняются при заказе. Цена по запросу.** rubikon-tech.ru/catalog/grips/ztp-10/

ЗТП-11

## Пневматический тисочный захват ЗТП-11, 1 кН



Растяжение резины, силикона, кожи, ткани и неметаллических тонких листов.

| Модель | Макс. усилие | Губки (В×Ш), мм | Толщина (образца/зажима), мм | Рабочая поверхность | Особенности |
|---|---|---|---|---|---|
| ЗТП-11 | 1 кН | 25×25 / 50×25 | ≤ 10 | — | Давление ≤ 0,8 МПа |

**Характеристики уточняются при заказе. Цена по запросу.** rubikon-tech.ru/catalog/grips/ztp-11/

ЗТП-12

## Пневматический тисочный захват ЗТП-12, 2 кН



Растяжение резины, силикона, кожи, ткани и неметаллических тонких листов.

| Модель | Макс. усилие | Губки (В×Ш), мм | Толщина (образца/зажима), мм | Рабочая поверхность | Особенности |
|---|---|---|---|---|---|
| ЗТП-12 | 2 кН | 25×28 / 25×53 / 25×80 | 8 | На выбор: клейкая, металлическая алмазная, металлическая плоская | — |

**Характеристики уточняются при заказе. Цена по запросу.** rubikon-tech.ru/catalog/grips/ztp-12/

ЗТП-13

## Пневматический тисочный захват ЗТП-13, 2 кН



Растяжение резины, силикона, кожи, ткани и неметаллических тонких листов.

| Модель | Макс. усилие | Губки (В×Ш), мм | Толщина (образца/зажима), мм | Рабочая поверхность | Особенности |
|---|---|---|---|---|---|
| ЗТП-13 | 2 кН | 25×25 / 50×25 | ≤ 10 | — | Давление ≤ 0,8 МПа |

**Характеристики уточняются при заказе. Цена по запросу.** rubikon-tech.ru/catalog/grips/ztp-13/

ЗТП-14

## Пневматический тисочный захват ЗТП-14, 2 кН



Растяжение пластиковой пленки, алюминиевой фольги, тонкой меди, водонепроницаемых рулонов и текстиля.

| Модель | Макс. усилие | Губки (В×Ш), мм | Толщина (образца/зажима), мм | Рабочая поверхность | Особенности |
|---|---|---|---|---|---|
| ЗТП-14 | 2 кН | Ширина 25 | 6 | Клейкие губки | Односторонний пневматический зажим, усилие зажима увеличивается рычагом |

**Характеристики уточняются при заказе. Цена по запросу.** rubikon-tech.ru/catalog/grips/ztp-14/

ЗТП-15

## Пневматический тисочный захват ЗТП-15, 3 кН



Растяжение тонких листов кожи, ткани, пластика и металла.

| Модель | Макс. усилие | Губки (В×Ш), мм | Толщина (образца/зажима), мм | Рабочая поверхность | Особенности |
|---|---|---|---|---|---|
| ЗТП-15 | 3 кН | 30×55 (другие — опционально) | — | Алмазная | — |

**Характеристики уточняются при заказе. Цена по запросу.** rubikon-tech.ru/catalog/grips/ztp-15/

ЗТП-16

## Пневматический тисочный захват ЗТП-16, 5 кН



Растяжение тонких листов кожи, ткани, пластика и металла.

| Модель | Макс. усилие | Губки (В×Ш), мм | Толщина (образца/зажима), мм | Рабочая поверхность | Особенности |
|---|---|---|---|---|---|
| ЗТП-16 | 5 кН | 28×53; клеевые 25×53 или 25×80 (опционально) | 6 | Опционально: рифлёная с дугой R, алмазная рифлёная, сетчатая с обратными зубьями; клеевая | — |

**Характеристики уточняются при заказе. Цена по запросу.** rubikon-tech.ru/catalog/grips/ztp-16/

ЗТП-17

## Пневматический тисочный захват ЗТП-17, 5 кН



Растяжение пластиковых пленок, фольги, водонепроницаемых рулонов, текстиля.

| Модель | Макс. усилие | Губки (В×Ш), мм | Толщина (образца/зажима), мм | Рабочая поверхность | Особенности |
|---|---|---|---|---|---|
| ЗТП-17 | 5 кН | 45×53 | 30 | Сетчатая, перевёрнутые зубья | Двойная блокировка |

**Характеристики уточняются при заказе. Цена по запросу.** rubikon-tech.ru/catalog/grips/ztp-17/

ЗТП-18

## Пневматический тисочный захват ЗТП-18, 5 кН



Растяжение пластиковых пленок, фольги, водонепроницаемых рулонов, текстиля.

| Модель | Макс. усилие | Губки (В×Ш), мм | Толщина (образца/зажима), мм | Рабочая поверхность | Особенности |
|---|---|---|---|---|---|
| ЗТП-18 | 5 кН | Плоские 25×25, 50×25, 60×30; волнообразные 60×35 | 6 | Плоская или волнообразная | — |

**Характеристики уточняются при заказе. Цена по запросу.** rubikon-tech.ru/catalog/grips/ztp-18/

ЗТП-19

## Пневматический тисочный захват ЗТП-19, 5 кН



Растяжение металлических и неметаллических пластинчатых материалов.

| Модель | Макс. усилие | Губки (В×Ш), мм | Толщина (образца/зажима), мм | Рабочая поверхность | Особенности |
|---|---|---|---|---|---|
| ЗТП-19 | 5 кН | 25×25 / 50×25 | ≤ 10 | — | Давление ≤ 0,8 МПа |

**Характеристики уточняются при заказе. Цена по запросу.** rubikon-tech.ru/catalog/grips/ztp-19/

ЗТП-20

## Пневматический тисочный захват ЗТП-20, 5 кН



Растяжение геотекстиля.

| Модель | Макс. усилие | Губки (В×Ш), мм | Толщина (образца/зажима), мм | Рабочая поверхность | Особенности |
|---|---|---|---|---|---|
| ЗТП-20 | 5 кН | 50×210 | — | — | Ширина раскрытия 10 мм; для геотекстиля |

**Характеристики уточняются при заказе. Цена по запросу.** rubikon-tech.ru/catalog/grips/ztp-20/

ЗТП-21

## Пневматический тисочный захват ЗТП-21, 10 кН



Растяжение резины, силикона, кожи, ткани и неметаллических тонких листов.

| Модель | Макс. усилие | Губки (В×Ш), мм | Толщина (образца/зажима), мм | Рабочая поверхность | Особенности |
|---|---|---|---|---|---|
| ЗТП-21 | 10 кН | 38×55; клеевые 35×55 или 35×80 | 13 | Опционально: рифлёная с дугой R, алмазная, сетчатая с обратными зубьями; клеевая | — |

**Характеристики уточняются при заказе. Цена по запросу.** rubikon-tech.ru/catalog/grips/ztp-21/

ЗТП-23

## Пневматический тисочный захват ЗТП-23, 10 кН



Растяжение эластомеров, пластмасс, жестких и полужестких пленок и листов.

| Модель | Макс. усилие | Губки (В×Ш), мм | Толщина (образца/зажима), мм | Рабочая поверхность | Особенности |
|---|---|---|---|---|---|
| ЗТП-23 | 10 кН | 25×25 / 50×25 | ≤ 10 | — | Давление ≤ 0,8 МПа |

**Характеристики уточняются при заказе. Цена по запросу.** rubikon-tech.ru/catalog/grips/ztp-23/

ЗТП-22

## Пневматический тисочный захват ЗТП-22, 10 кН



Растяжение металлических и неметаллических пластинчатых материалов.

| Модель | Макс. усилие | Губки (В×Ш), мм | Толщина (образца/зажима), мм | Рабочая поверхность | Особенности |
|---|---|---|---|---|---|
| ЗТП-22 | 10 кН | 25×25 / 50×25 | ≤ 10 | — | Давление ≤ 0,8 МПа |

**Характеристики уточняются при заказе. Цена по запросу.** rubikon-tech.ru/catalog/grips/ztp-22/

ЗТП-24

## Пневматический тисочный захват ЗТП-24, 10 кН

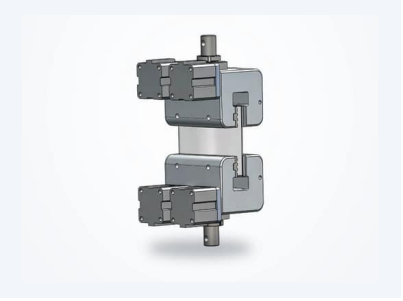

Растяжение неметаллических образцов (стекловолокно).

| Модель | Макс. усилие | Губки (В×Ш), мм | Толщина (образца/зажима), мм | Рабочая поверхность | Особенности |
|---|---|---|---|---|---|
| ЗТП-24 | 10 кН | 45×220 | — | — | Ширина раскрытия 11 мм; давление ≤ 0,8 МПа |

**Характеристики уточняются при заказе. Цена по запросу.** rubikon-tech.ru/catalog/grips/ztp-24/

ЗТП-25

## Пневматический тисочный захват ЗТП-25, 10 кН



Растяжение в условиях высоких и низких температур; сменные губки под металлические листы, резину, пластик, пленку.

| Модель | Макс. усилие | Губки (В×Ш), мм | Толщина (образца/зажима), мм | Рабочая поверхность | Особенности |
|---|---|---|---|---|---|
| ЗТП-25 | 10 кН | — | — | Сменные губки | Для испытаний при −70…350 °C |

**Характеристики уточняются при заказе. Цена по запросу.** rubikon-tech.ru/catalog/grips/ztp-25/

# Пневматические захваты типа «улитка»

Захваты и оснастка

ЗУП-1

## Пневматический захват типа «улитка» ЗУП-1, 500 Н



Растяжение неметаллической проволоки.

| Модель | Макс. усилие | Диаметр образца, мм | Особенности |
|---|---|---|---|
| ЗУП-1 | 500 Н | до 1,5 | Комбинация зажима и намотки — меньше повреждений образца |

**Характеристики уточняются при заказе. Цена по запросу.** rubikon-tech.ru/catalog/grips/zup-1/

ЗУП-2

## Пневматический захват типа «улитка» ЗУП-2, 500 Н

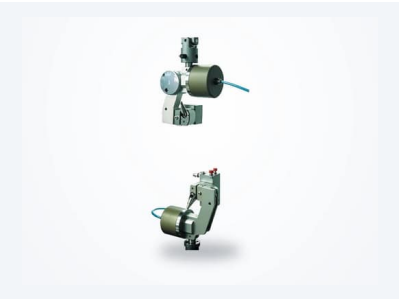

Растяжение хлопчатобумажной нити, нейлонового шнура и др. проволочных материалов.

| Модель | Макс. усилие | Диаметр образца, мм | Особенности |
|---|---|---|---|
| ЗУП-2 | 500 Н | до 0,8 | Комбинация пневматического зажима и намотки |

**Характеристики уточняются при заказе. Цена по запросу.** rubikon-tech.ru/catalog/grips/zup-2/

ЗУП-3

## Пневматический захват типа «улитка» ЗУП-3, 1000 Н



Растяжение образцов углеродных волокон и пряжи.

| Модель | Макс. усилие | Диаметр образца, мм | Особенности |
|---|---|---|---|
| ЗУП-3 | 1000 Н | до 1 | Комбинация пневматического зажима и намотки |

**Характеристики уточняются при заказе. Цена по запросу.** rubikon-tech.ru/catalog/grips/zup-3/

ЗУП-4

## Пневматический захват типа «улитка» ЗУП-4, 1 кН



Растяжение неметаллической проволоки.

| Модель | Макс. усилие | Диаметр образца, мм | Особенности |
|---|---|---|---|
| ЗУП-4 | 1 кН | ≤ 3 | Диаметр катушки 55 мм |

**Характеристики уточняются при заказе. Цена по запросу.** rubikon-tech.ru/catalog/grips/zup-4/

ЗУП-5

## Пневматический захват типа «улитка» ЗУП-5, 1 кН



Растяжение тонких многожильных неметаллических проводов (текстильные нити).

**ГОСТ / РФ:** ISO 3341:2000, ASTM D2343-1995

| Модель | Макс. усилие | Диаметр образца, мм | Особенности |
|---|---|---|---|
| ЗУП-5 | 1 кН | — | Переключатель и соединение воздуховода; ISO 3341:2000, ASTM D2343-1995 |

**Характеристики уточняются при заказе. Цена по запросу.** rubikon-tech.ru/catalog/grips/zup-5/

ЗУП-6

## Пневматический захват типа «улитка» ЗУП-6, 2 кН



Растяжение хлопчатобумажной нити, нейлонового шнура и др. проволочных материалов.

| Модель | Макс. усилие | Диаметр образца, мм | Особенности |
|---|---|---|---|
| ЗУП-6 | 2 кН | до Ø2 | Макс. раскрытие губок 3 мм; комбинация зажима и намотки |

**Характеристики уточняются при заказе. Цена по запросу.** rubikon-tech.ru/catalog/grips/zup-6/

ЗУП-7

## Пневматический захват типа «улитка» ЗУП-7, 2,5 кН



Растяжение тонких многожильных неметаллических проводов (текстильные нити).

**ГОСТ / РФ:** ISO 3341:2000, ASTM D2343-1995

| Модель | Макс. усилие | Диаметр образца, мм | Особенности |
|---|---|---|---|
| ЗУП-7 | 2,5 кН | — | Переключатель и соединение воздуховода; ISO 3341:2000, ASTM D2343-1995 |

**Характеристики уточняются при заказе. Цена по запросу.** rubikon-tech.ru/catalog/grips/zup-7/

ЗУП-8

## Пневматический захват типа «улитка» ЗУП-8, 2,5 кН



Растяжение тонких многожильных неметаллических проводов (текстильные нити).

| Модель | Макс. усилие | Диаметр образца, мм | Особенности |
|---|---|---|---|
| ЗУП-8 | 2,5 кН | — | Переключатель и соединение воздуховода |

**Характеристики уточняются при заказе. Цена по запросу.** rubikon-tech.ru/catalog/grips/zup-8/

ЗУП-9

## Пневматический захват типа «улитка» ЗУП-9, 3 кН

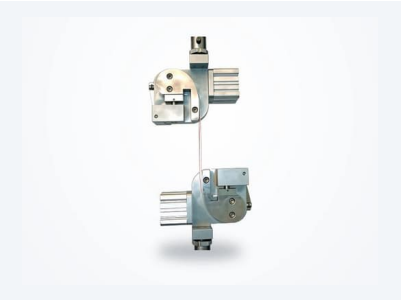

Растяжение проволоки: стекловолокно, хлопчатобумажная нить, нейлоновый шнур.

| Модель | Макс. усилие | Диаметр образца, мм | Особенности |
|---|---|---|---|
| ЗУП-9 | 3 кН | до Ø2 | Комбинация пневматического зажима и намотки |

**Характеристики уточняются при заказе. Цена по запросу.** rubikon-tech.ru/catalog/grips/zup-9/

ЗУП-10

## Пневматический захват типа «улитка» ЗУП-10, 5 кН



Растяжение лент из неметаллических материалов и обвязочных лент.

| Модель | Макс. усилие | Диаметр образца, мм | Особенности |
|---|---|---|---|
| ЗУП-10 | 5 кН | — | Для лент: толщина зажима 2 мм, ширина 22 мм |

**Характеристики уточняются при заказе. Цена по запросу.** rubikon-tech.ru/catalog/grips/zup-10/

ЗУП-11

## Пневматический захват типа «улитка» ЗУП-11, 5 кН



Растяжение образцов проволоки.

| Модель | Макс. усилие | Диаметр образца, мм | Особенности |
|---|---|---|---|
| ЗУП-11 | 5 кН | до 1,5 | — |

**Характеристики уточняются при заказе. Цена по запросу.** rubikon-tech.ru/catalog/grips/zup-11/

ЗУП-12

## Пневматический захват типа «улитка» ЗУП-12, 5 кН



Растяжение образцов проволоки.

| Модель | Макс. усилие | Диаметр образца, мм | Особенности |
|---|---|---|---|
| ЗУП-12 | 5 кН | до 4 | — |

**Характеристики уточняются при заказе. Цена по запросу.** rubikon-tech.ru/catalog/grips/zup-12/

ЗУП-13

## Пневматический захват типа «улитка» ЗУП-13, 10 кН



Растяжение лент из неметаллических материалов и обвязочных лент.

| Модель | Макс. усилие | Диаметр образца, мм | Особенности |
|---|---|---|---|
| ЗУП-13 | 10 кН | 0,5–2 | Толщина зажима 2 мм, ширина 22 мм |

**Характеристики уточняются при заказе. Цена по запросу.** rubikon-tech.ru/catalog/grips/zup-13/

# Гидравлические автоматические захваты

Захваты и оснастка

ЗАГ-1

## Гидравлический автоматический захват ЗАГ-1, 50 кН



Растяжение металлических и неметаллических пластин, стержней или труб.

| Модель | Макс. усилие | Плоские губки, мм | Круглые губки, мм |
|---|---|---|---|
| ЗАГ-1 | 50 кН | 0–7, 7–14, 14–21 | Ø4–9, Ø9–14, Ø14–20 |

**Характеристики уточняются при заказе. Цена по запросу.** rubikon-tech.ru/catalog/grips/zag-1/

ЗАГ-2

## Гидравлический автоматический захват ЗАГ-2, 100 кН



Растяжение металлических и неметаллических пластин, стержней или труб.

| Модель | Макс. усилие | Плоские губки, мм | Круглые губки, мм |
|---|---|---|---|
| ЗАГ-2 | 100 кН | 0–7, 7–14, 14–21 | Ø4–9, Ø9–14, Ø14–20 |

**Характеристики уточняются при заказе. Цена по запросу.** rubikon-tech.ru/catalog/grips/zag-2/

ЗАГ-3, ЗАГ-4

## Гидравлический автоматический захват ЗАГ-3, ЗАГ-4, 200 кН / 300 кН



Растяжение металлических и неметаллических пластин, стержней или труб.

| Модель | Макс. усилие | Плоские губки, мм | Круглые губки, мм |
|---|---|---|---|
| ЗАГ-3 | 200 кН | 0–9, 9–18, 18–27, 27–36 | Ø4–9, Ø9–18, Ø18–27, Ø27–36 |
| ЗАГ-4 | 300 кН | 0–9, 9–18, 18–27, 27–36 | Ø4–9, Ø9–18, Ø18–27, Ø27–36 |

**Характеристики уточняются при заказе. Цена по запросу.** rubikon-tech.ru/catalog/grips/zag-3-zag-4/

# Гидравлические клиновые захваты с боковой загрузкой

Захваты и оснастка

**ЗКГ-1, ЗКГ-3**

## Гидравлический клиновой захват с боковой загрузкой ЗКГ-1, ЗКГ-3, 20 кН / 50 кН



Растяжение металлов и неметаллических материалов.

| Модель | Испытания | Макс. усилие | Плоские губки, мм | Круглые губки, мм |
|---|---|---|---|---|
| ЗКГ-1 | Статические | 20 кН | 0–7, 7–14, 14–21 | Ø4–9, Ø9–18, Ø18–27, Ø27–36 |
| ЗКГ-3 | Статические | 50 кН | 0–7, 7–14, 14–21 | Ø4–9, Ø9–18, Ø18–27, Ø27–36 |

**Характеристики уточняются при заказе. Цена по запросу.** rubikon-tech.ru/catalog/grips/zkg-1-zkg-3/

**ЗКГ-2**

## Гидравлический клиновой захват с боковой загрузкой ЗКГ-2, 20 кН / 50 кН



Растяжение металлов и неметаллических материалов.

| Модель | Испытания | Макс. усилие | Плоские губки, мм | Круглые губки, мм |
|---|---|---|---|---|
| ЗКГ-2 | Статические и динамические | 20 кН / 50 кН | 0–7,2, 7,1–14,4 | Ø3,0–9,4, Ø8,9–15,2 |

**Характеристики уточняются при заказе. Цена по запросу.** rubikon-tech.ru/catalog/grips/zkg-2/

ЗКГ-4

## Гидравлический клиновой захват с боковой загрузкой ЗКГ-4, 50 кН



Прочность на растяжение металлических и неметаллических материалов.

| Модель | Испытания | Макс. усилие | Плоские губки, мм | Круглые губки, мм |
|---|---|---|---|---|
| ЗКГ-4 | Статические | 50 кН | 0–8, 8–15 | Ø4–12, Ø12–20 |

**Характеристики уточняются при заказе. Цена по запросу.** rubikon-tech.ru/catalog/grips/zkg-4/

ЗКГ-6

## Гидравлический клиновой захват с боковой загрузкой ЗКГ-6, 100 кН



Прочность на растяжение металлических и неметаллических материалов.

| Модель | Испытания | Макс. усилие | Плоские губки, мм | Круглые губки, мм |
|---|---|---|---|---|
| ЗКГ-6 | Статические | 100 кН | 0–8, 8–15 | Ø4–12, Ø12–20 |

**Характеристики уточняются при заказе. Цена по запросу.** rubikon-tech.ru/catalog/grips/zkg-6/

ЗКГ-5

## Гидравлический клиновой захват с боковой загрузкой ЗКГ-5, 100 кН



Растяжение металлов и неметаллических материалов.

| Модель | Испытания | Макс. усилие | Плоские губки, мм | Круглые губки, мм |
|---|---|---|---|---|
| ЗКГ-5 | Статические | 100 кН | 0–10, 10–20 | Ø4–10, Ø10–20 |

**Характеристики уточняются при заказе. Цена по запросу.** rubikon-tech.ru/catalog/grips/zkg-5/

ЗКГ-7

## Гидравлический клиновой захват с боковой загрузкой ЗКГ-7, 100 кН (21 МПа)



Растяжение металлов и неметаллических материалов.

| Модель | Испытания | Макс. усилие | Плоские губки, мм | Круглые губки, мм |
|---|---|---|---|---|
| ЗКГ-7 | Статические и динамические | 100 кН (21 МПа) | 0–7,6, 7,1–14,2, 11,7–19,1 | Ø0–7,2, Ø7,1–14,4 |

**Характеристики уточняются при заказе. Цена по запросу.** rubikon-tech.ru/catalog/grips/zkg-7/

ЗКГ-8, ЗКГ-10

## Гидравлический клиновой захват с боковой загрузкой ЗКГ-8, ЗКГ-10, 200 кН / 300 кН



Растяжение металлов и неметаллических материалов.

| Модель | Испытания | Макс. усилие | Плоские губки, мм | Круглые губки, мм |
|---|---|---|---|---|
| ЗКГ-8 | Статические | 200 кН | 0–7, 7–14, 14–20, 20–26 | Ø4–7, Ø7–14, Ø14–20, Ø20–26, Ø26–32 |
| ЗКГ-10 | Статические | 300 кН | 0–7, 7–14, 14–20, 20–26 | Ø4–7, Ø7–14, Ø14–20, Ø20–26, Ø26–32 |

**Характеристики уточняются при заказе. Цена по запросу.** rubikon-tech.ru/catalog/grips/zkg-8-zkg-10/

ЗКГ-9

## Гидравлический клиновой захват с боковой загрузкой ЗКГ-9, 250 кН (21 МПа)



Растяжение металлов и неметаллических материалов.

| Модель | Испытания | Макс. усилие | Плоские губки, мм | Круглые губки, мм |
|---|---|---|---|---|
| ЗКГ-9 | Статические и динамические | 250 кН (21 МПа) | 0–10,9, 10,1–21, 20,3–31,2, 30,4–41,4, 40,6–51,6 | Ø6,4–15,5, Ø15,2–24,4, Ø24,1–33,5, Ø33,0–42,4, Ø41,9–51,3 |

**Характеристики уточняются при заказе. Цена по запросу.** rubikon-tech.ru/catalog/grips/zkg-9/

ЗКГ-11

## Гидравлический клиновой захват с боковой загрузкой ЗКГ-11, 300 кН



Прочность на растяжение металлических и неметаллических материалов.

| Модель | Испытания | Макс. усилие | Плоские губки, мм | Круглые губки, мм |
|---|---|---|---|---|
| ЗКГ-11 | Статические | 300 кН | 0–6, 6–18 | Ø6–16, Ø16–26, Ø26–36 |

**Характеристики уточняются при заказе. Цена по запросу.** rubikon-tech.ru/catalog/grips/zkg-11/

ЗКГ-12

## Гидравлический клиновой захват с боковой загрузкой ЗКГ-12, 400 кН



Прочность на растяжение металлических и неметаллических материалов.

| Модель | Испытания | Макс. усилие | Плоские губки, мм | Круглые губки, мм |
|---|---|---|---|---|
| ЗКГ-12 | Статические | 400 кН | 0–6, 6–18 | Ø6–16, Ø16–26, Ø26–36 |

**Характеристики уточняются при заказе. Цена по запросу.** rubikon-tech.ru/catalog/grips/zkg-12/

ЗКГ-13, ЗКГ-15

## Гидравлический клиновой захват с боковой загрузкой ЗКГ-13, ЗКГ-15, 500 кН (21 МПа) / 600 кН (21 МПа)



Растяжение металлов и неметаллических материалов.

| Модель | Испытания | Макс. усилие | Плоские губки, мм | Круглые губки, мм |
|---|---|---|---|---|
| ЗКГ-13 | Статические и динамические | 500 кН (21 МПа) | 0–10,9, 10,1–21, 20,3–31,2, 30,4–41,4, 40,6–51,6 | Ø6,4–15,5, Ø15,2–24,4, Ø24,1–33,5, Ø33,0–42,4, Ø41,9–51,3 |
| ЗКГ-15 | Статические и динамические | 600 кН (21 МПа) | 0–10,9, 10,1–21, 20,3–31,2, 30,4–41,4, 40,6–51,6 | Ø6,4–15,5, Ø15,2–24,4, Ø24,1–33,5, Ø33,0–42,4, Ø41,9–51,3 |

**Характеристики уточняются при заказе. Цена по запросу.** rubikon-tech.ru/catalog/grips/zkg-13-zkg-15/

ЗКГ-14

## Гидравлический клиновой захват с боковой загрузкой ЗКГ-14, 600 кН



Прочность на растяжение металлических и неметаллических материалов.

| Модель | Испытания | Макс. усилие | Плоские губки, мм | Круглые губки, мм |
|---|---|---|---|---|
| ЗКГ-14 | Статические | 600 кН | 0–6, 6–23, 23–40 | Ø6–12, Ø12–27, Ø27–42 |

**Характеристики уточняются при заказе. Цена по запросу.** rubikon-tech.ru/catalog/grips/zkg-14/

ЗКГ-16

## Гидравлический клиновой захват с боковой загрузкой ЗКГ-16, 1000 кН (21 МПа)



Растяжение металлов и неметаллических материалов.

| Модель | Испытания | Макс. усилие | Плоские губки, мм | Круглые губки, мм |
|---|---|---|---|---|
| ЗКГ-16 | Статические и динамические | 1000 кН (21 МПа) | 0–23,0, 23,0–45,0, 45,0–67,0 | Ø6,0–10,0, Ø9,9–25,1, Ø25,1–44,4, Ø44,4–63,0 |

**Характеристики уточняются при заказе. Цена по запросу.** rubikon-tech.ru/catalog/grips/zkg-16/

# Гидравлические тисочные автоматические захваты

Захваты и оснастка

**ЗТГ-1**

## Гидравлический тисочный захват ЗТГ-1, 100 кН



Прочность на растяжение металлов, композитов, пластин и прутков.

| Модель | Исполнение | Макс. усилие | Плоские губки, мм | Круглые губки, мм |
|---|---|---|---|---|
| ЗТГ-1 | Односторонние | 100 кН | 0–28 | Ø4–12, Ø12–28 |

**Характеристики уточняются при заказе. Цена по запросу.** rubikon-tech.ru/catalog/grips/ztg-1/

**ЗТГ-2**

## Гидравлический тисочный захват ЗТГ-2, 100 кН



Растяжение металла, неметаллических листов и прутков, труб.

| Модель | Исполнение | Макс. усилие | Плоские губки, мм | Круглые губки, мм |
|---|---|---|---|---|
| ЗТГ-2 | Двухсторонние | 100 кН | 0–28 | Ø4–12, Ø12–20 |

**Характеристики уточняются при заказе. Цена по запросу.** rubikon-tech.ru/catalog/grips/ztg-2/

ЗТГ-3

## Гидравлический тисочный захват ЗТГ-3, 200 кН / 300 кН



Прочность на растяжение металлов, композитов, пластин и прутков.

| Модель | Исполнение | Макс. усилие | Плоские губки, мм | Круглые губки, мм |
|---|---|---|---|---|
| ЗТГ-3 | Односторонние | 200 кН / 300 кН | 0–18 | Ø4–12, Ø12–20 |

**Характеристики уточняются при заказе. Цена по запросу.** rubikon-tech.ru/catalog/grips/ztg-3/

ЗТГ-4

## Гидравлический тисочный захват ЗТГ-4, 300 кН

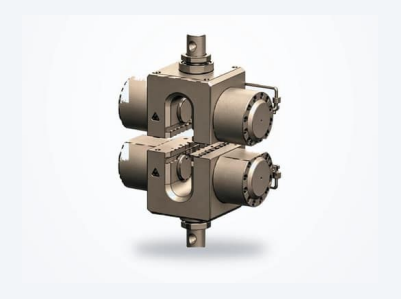

Растяжение металла, неметаллических листов и прутков, труб.

| Модель | Исполнение | Макс. усилие | Плоские губки, мм | Круглые губки, мм |
|---|---|---|---|---|
| ЗТГ-4 | Двухсторонние | 300 кН | 0–60 | Ø6–16, Ø16–60 |

**Характеристики уточняются при заказе. Цена по запросу.** rubikon-tech.ru/catalog/grips/ztg-4/

ЗТГ-5

## Гидравлический тисочный захват ЗТГ-5, 300 кН



Растяжение металла, неметаллических листов и прутков, труб.

| Модель | Исполнение | Макс. усилие | Плоские губки, мм | Круглые губки, мм |
|---|---|---|---|---|
| ЗТГ-5 | Двухсторонние | 300 кН | 0–15, 15–30 | Ø6–13, Ø13–26, Ø26–40 |

**Характеристики уточняются при заказе. Цена по запросу.** rubikon-tech.ru/catalog/grips/ztg-5/

ЗТГ-6

## Гидравлический тисочный захват ЗТГ-6, 600 кН



Растяжение металла, неметаллических листов и прутков, труб.

| Модель | Исполнение | Макс. усилие | Плоские губки, мм | Круглые губки, мм |
|---|---|---|---|---|
| ЗТГ-6 | Двухсторонние | 600 кН | 0–15, 15–30 | Ø6–13, Ø13–26, Ø26–40 |

**Характеристики уточняются при заказе. Цена по запросу.** rubikon-tech.ru/catalog/grips/ztg-6/

ЗТГ-7

## Гидравлический тисочный захват ЗТГ-7, 1000 кН



Растяжение металла, неметаллических листов и прутков, труб.

| Модель | Исполнение | Макс. усилие | Плоские губки, мм | Круглые губки, мм |
|---|---|---|---|---|
| ЗТГ-7 | Двухсторонние | 1000 кН | 0–20, 20–40 | Ø13–26, Ø26–45, Ø45–60 |

**Характеристики уточняются при заказе. Цена по запросу.** rubikon-tech.ru/catalog/grips/ztg-7/

ЗТГ-8

## Гидравлический тисочный захват ЗТГ-8, 2000 кН



Растяжение металла, неметаллических листов и прутков, труб.

| Модель | Исполнение | Макс. усилие | Плоские губки, мм | Круглые губки, мм |
|---|---|---|---|---|
| ЗТГ-8 | Двухсторонние | 2000 кН | 10–40, 40–70 | Ø15–30, Ø30–50, Ø50–70 |

**Характеристики уточняются при заказе. Цена по запросу.** rubikon-tech.ru/catalog/grips/ztg-8/

# Гидравлические захваты для всех температур

Захваты и оснастка

**ЗШГ-1**

## Гидравлический захват для всех температур ЗШГ-1, 100 кН



Растяжение металлов (твердость ≤ HRC24), композитов и пластмасс; диапазон температур от −130 до 315 °C.

| Модель | Макс. усилие | Плоские губки, мм | Круглые / V-образные губки, мм | Диапазон температур |
|---|---|---|---|---|
| ЗШГ-1 | 100 кН | 0–7,6, 7,1–14,2 | 5,84–10,2 / 11,9; 10,9–12,7 / 16,5 | −130…315 °C |

**Характеристики уточняются при заказе. Цена по запросу.** rubikon-tech.ru/catalog/grips/zshg-1/

**ЗШГ-2**

## Гидравлический захват для всех температур ЗШГ-2, 100 кН



Статические и динамические испытания на растяжение композитов, металлов и пластиков.

| Модель | Макс. усилие | Плоские губки, мм | Круглые / V-образные губки, мм | Диапазон температур |
|---|---|---|---|---|
| ЗШГ-2 | 100 кН | 0–7, 7–14, 14–21 | V-образные Ø4–9, Ø9–14, Ø14–21 | −70…+350 °C |

**Характеристики уточняются при заказе. Цена по запросу.** rubikon-tech.ru/catalog/grips/zshg-2/

ЗШГ-3

## Гидравлический захват для всех температур ЗШГ-3, 250 кН



Растяжение металлов (твердость ≤ HRC24), композитов и пластмасс; диапазон температур от −130 до 315 °C.

| Модель | Макс. усилие | Плоские губки, мм | Круглые / V-образные губки, мм | Диапазон температур |
|---|---|---|---|---|
| ЗШГ-3 | 250 кН | 1,0–11,9, 6,1–17,0, 15,0–25,9 | 6,4–10,2 / 13,4; 10,7–16,8 / 19,8; 16,8–20,1 / 26,1 | −130…315 °C |

**Характеристики уточняются при заказе. Цена по запросу.** rubikon-tech.ru/catalog/grips/zshg-3/

ЗШГ-4

## Гидравлический захват для всех температур ЗШГ-4, 300 кН



Статические и динамические испытания на растяжение композитов, металлов и пластиков.

| Модель | Макс. усилие | Плоские губки, мм | Круглые / V-образные губки, мм | Диапазон температур |
|---|---|---|---|---|
| ЗШГ-4 | 300 кН | 0–6, 6–18, 18–30 | V-образные Ø6–16, Ø16–26, Ø26–36 | −70…+350 °C |

**Характеристики уточняются при заказе. Цена по запросу.** rubikon-tech.ru/catalog/grips/zshg-4/

ЗШГ-5, ЗШГ-6

## Гидравлический захват для всех температур ЗШГ-5, ЗШГ-6, 500 кН / 600 кН



Растяжение металлов (твердость ≤ HRC24), композитов и пластмасс; диапазон температур от −130 до 315 °C.

| Модель | Макс. усилие | Плоские губки, мм | Круглые / V-образные губки, мм | Диапазон температур |
|---|---|---|---|---|
| ЗШГ-5 | 500 кН | 0–6, 6–23, 23–40 | Ø6–12, Ø12–27, Ø27–42 | −130…315 °C |
| ЗШГ-6 | 600 кН | 0–6, 6–23, 23–40 | Ø6–12, Ø12–27, Ø27–42 | −130…315 °C |

**Характеристики уточняются при заказе. Цена по запросу.** rubikon-tech.ru/catalog/grips/zshg-5-zshg-6/

# Захваты для растяжения композитов

Захваты и оснастка

**ЗКМ-1**

## Захват для растяжения композитов ЗКМ-1, 100 кН



Растяжение полимерных композитов и пластмасс.

**ГОСТ / РФ:** ISO 527-4, ISO 527-5, ASTM D3039, ASTM D5083, EN 2561, EN 2597

| Модель | Макс. усилие | Плоские губки, мм | Круглые губки, мм | Рабочая температура |
|---|---|---|---|---|
| ЗКМ-1 | 100 кН | 0–7, 7–14, 14–21 | 4–9, 9–14, 14–21 | 0–40 °C |

**Характеристики уточняются при заказе. Цена по запросу.** rubikon-tech.ru/catalog/grips/zkm-1/

**ЗКМ-2**

## Захват для растяжения композитов ЗКМ-2, 100 кН



Растяжение полимерных композитов и пластмасс.

**ГОСТ / РФ:** ISO 527-4, ISO 527-5, ASTM D3039, ASTM D5083, EN 2561, EN 2597

| Модель | Макс. усилие | Плоские губки, мм | Круглые губки, мм | Рабочая температура |
|---|---|---|---|---|
| ЗКМ-2 | 100 кН | 0–7, 7–14, 14–21 | 4–9, 9–14, 14–21 | 0–40 °C |

**Характеристики уточняются при заказе. Цена по запросу.** rubikon-tech.ru/catalog/grips/zkm-2/

ЗКМ-3

## Захват для растяжения композитов ЗКМ-3, 300 кН



Растяжение полимерных композитов и пластмасс.

**ГОСТ / РФ:** ISO 527-4, ISO 527-5, ASTM D3039, ASTM D5083, EN 2561, EN 2597

| Модель | Макс. усилие | Плоские губки, мм | Круглые губки, мм | Рабочая температура |
|---|---|---|---|---|
| ЗКМ-3 | 300 кН | 0–6, 6–18, 18–30 | 6–16, 16–26, 26–36 | 0–40 °C |

**Характеристики уточняются при заказе. Цена по запросу.** rubikon-tech.ru/catalog/grips/zkm-3/

ЗКМ-4

## Захват для растяжения композитов ЗКМ-4, 600 кН



Растяжение полимерных композитов и пластмасс.

**ГОСТ / РФ:** ISO 527-4, ISO 527-5, ASTM D3039, ASTM D5083, EN 2561, EN 2597

| Модель | Макс. усилие | Плоские губки, мм | Круглые губки, мм | Рабочая температура |
|---|---|---|---|---|
| ЗКМ-4 | 600 кН | 0–6, 6–23, 23–40 | 6–12, 12–27, 27–42 | 0–40 °C |

**Характеристики уточняются при заказе. Цена по запросу.** rubikon-tech.ru/catalog/grips/zkm-4/

# Приспособления и оснастка

Захваты и оснастка

## Приспособления для испытаний на срез и сдвиг



Иллюстрация

Оснастка для проведения испытаний материалов и соединений на срез и сдвиг.

- Приспособления для испытаний на срез
- Приспособления для испытаний на сдвиг
- Изготовление оснастки под нестандартные образцы

**Характеристики уточняются при заказе. Цена по запросу.** rubikon-tech.ru/catalog/shear-shift-fixtures/

**АБ-19**

## Оснастка для нагружающей рамы

Сменные приспособления к раме пресса Маршалла: оснастка для испытания по Маршаллу (в стандартной комплектации), на непрямое растяжение, SCB, сцепление подгрунтовки и др. Одна рама — несколько видов испытаний.

Подробно — в каталоге направления «Асфальтобетон и битум» и на странице rubikon-tech.ru/catalog/asfaltobeton/osnastka-dlya-nagruzhayushchej-ramy/

# Как заказать

Пришлите артикул или ссылку на позицию, задачу и ГОСТ — подберём исполнение и пришлём коммерческое предложение в течение рабочего дня. Доставка по всей России.

rubikon-tech.ru/catalog/grips/

## Контакты

Телефон: +7 989 565 70 85
Почта: info@rubikon-tech.ru
Сайт: https://rubikon-tech.ru
Адрес: 115280, г. Москва, Даниловский р-н, ул. Автозаводская, д. 23Б, к. 2, помещ. 56/1

## Услуги

**Организация поверки**
Поверка и калибровка в аккредитованных лабораториях-партнёрах, сопровождение графика поверки.

**Техническое обслуживание и ремонт**
Плановое ТО, диагностика, ремонт и замена узлов испытательного оборудования.

**Пусконаладка и обучение**
Монтаж, пусконаладка на объекте заказчика, обучение персонала.

**Модернизация и стенды**
Автоматизация и модернизация прессов и машин, стенды по техническому заданию.

**Испытания и консультации**
Испытания материалов в лаборатории, подбор оборудования под методики и ГОСТ.

## Реквизиты

ОБЩЕСТВО С ОГРАНИЧЕННОЙ ОТВЕТСТВЕННОСТЬЮ «РУБИКОН»
ИНН 9725167740, КПП 772501001, ОГРН 1247700591148
Юридический адрес: 115280, г. Москва, Даниловский р-н, ул. Автозаводская, д. 23Б, к. 2, помещ. 56/1
Р/с 40702810210001670539 в АО «ТБанк», к/с 30101810145250000974, БИК 044525974